# FTH10 - C7 L05 - 100 - BC - P40 B - C 4 - 0001

★ 特注式样

■本体型号

■ 一般环境螺杆滑台

| 型号 | 本体宽(mm) | 最大负载(kg) |
|---|---|---|
| FTH10 | 102 | 50 |
| FTH12 | 102 | 50 |
| FTH13 | 135 | 70 |
| FTH14 | 135 | 110 |
| FTH17 | 170 | 120 |
| FTH22 | 220 | 150 |

■ 一般环境皮带滑台

| 型号 | 本体宽(mm) | 最大负载(kg) |
|---|---|---|
| FTB10 | 102 | 10 |
| FTB14 | 135 | 25 |
| FTB17 | 170 | 45 |
| FTB22 | 220 | 85 |

■ 无尘环境螺杆滑台

| 型号 | 本体宽(mm) | 最大负载(kg) |
|---|---|---|
| FCH10 | 105 | 50 |
| FCH12 | 102 | 50 |
| FCH14 | 135 | 110 |
| FCH17 | 170 | 120 |
| FCH22 | 220 | 150 |

■ 无尘环境皮带滑台

| 型号 | 本体宽(mm) | 最大负载(kg) |
|---|---|---|
| FCB10 | 102 | 10 |
| FCB14 | 135 | 25 |
| FCB17 | 170 | 45 |
| FCB22 | 220 | 85 |

■重复定位精度

| ■ 螺杆驱动 | |
|---|---|
| C5 | ±0.01 |
| C7 | ±0.02 |

| ■ 皮带驱动 | |
|---|---|
| 无 | |

■螺杆/皮带/传动

| ■ 丝杆滑台 | |
|---|---|
| L | 标准台制 |

| ■ 皮带滑台 | |
|---|---|
| L | 无尘皮带 |
| X | 橡胶皮带 |

■导程

| ■ 螺杆滑台 | |
|---|---|
| 05 | 5mm |
| 10 | 10mm |
| 16 | 16mm |
| 20 | 20mm |
| 25 | 25mm |
| 32 | 32mm |
| 40 | 40mm |

| ■ 皮带滑台 | |
|---|---|
| 35 | 35mm |
| 40 | 40mm |

■行程

| ■ 有效行程 | |
|---|---|
| 螺杆外径 | 标准行程 |
| ∅12 | 50-800mm |
| ∅16 | 50-1050mm |
| ∅20 | 50-1250mm |
| ∅25 | 50-1500mm |

■马达位置

| ■ 螺杆滑台 | |
|---|---|
| M | 马达内置 |
| BL | 马达左折 |
| BR | 马达右折 |
| BD | 马达下折 |
| BC | 马达直连 |

| ■ 皮带滑台 | |
|---|---|
| L | 马达左折 |
| LU | 马达左上折 |
| LD | 马达左下折 |
| R | 马达右折 |
| RU | 马达右上折 |
| RD | 马达右下折 |

■端点极限感应器

| ■ 内置型 | |
|---|---|
| 1 | 1只 |
| 2 | 2只 |

| ■ 外置型 | |
|---|---|
| 3 | 1只 |
| 4 | 2只 |

| ■ 无 | |
|---|---|
| 5 | 无感应器 |

■原点感应器

| ■ 内置型 | |
|---|---|
| A | 马达侧 |
| B | 反马达侧 |

| ■ 外置型 | |
|---|---|
| C | 马达侧 |
| D | 反马达侧 |

| ■ 无 | |
|---|---|
| E | 无感应器 |

■马达厂牌、功率、刹车

| ■ 伺服马达 | | | | |
|---|---|---|---|---|
| 马达厂牌 | | 功率(W) | | 刹车 |
| P | 国 际 | 10 | 100W | B |
| T | 台 达 | 20 | 200W | - |
| Y | 安 川 | 40 | 400W | - |
| M | 三 菱 | 75 | 750W | - |

不带刹车不表示

★ F T H 10

■ 福誉 FUYU

■

| | |
|---|---|
| H | 螺杆 |
| B | 皮带 |

■

| | |
|---|---|
| T | 半封闭 |
| C | 全封闭（钢带） |

■主体宽度缩写

# FTH10 电机连接方式

FTH10-BC

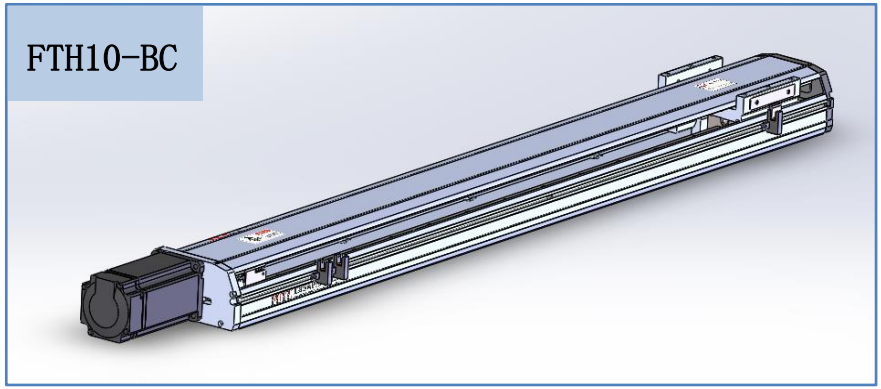

FTH10-M

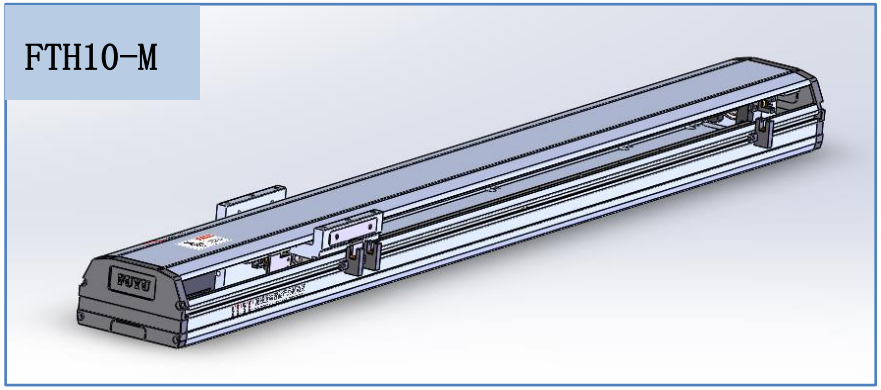

FTH10-BL

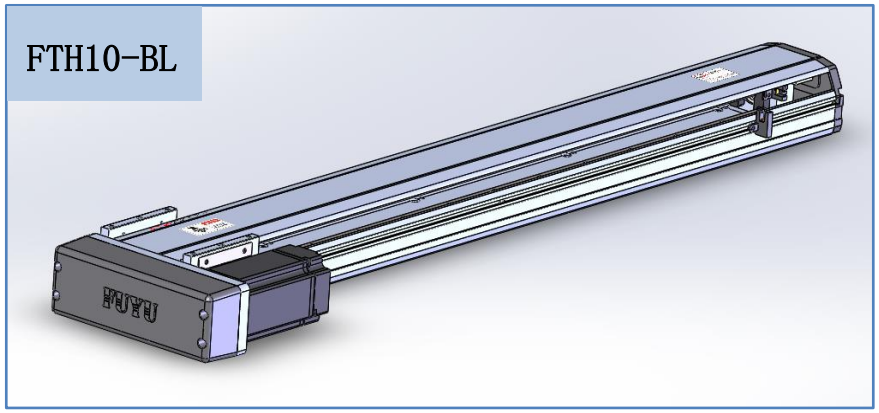

FTH10-BR

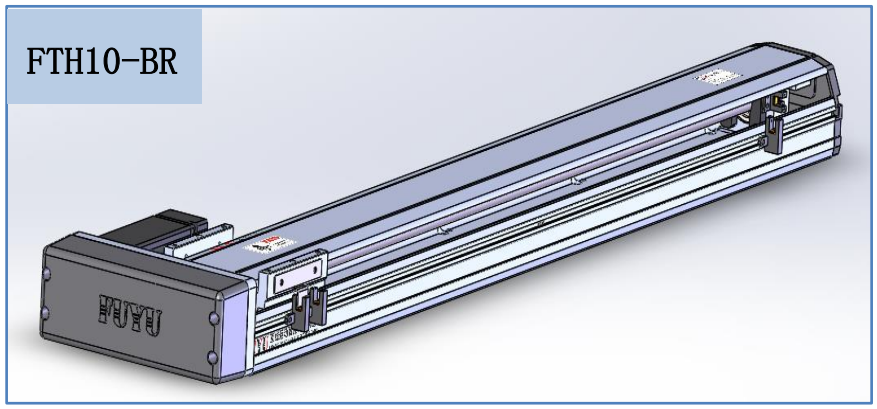

FTH10-BD

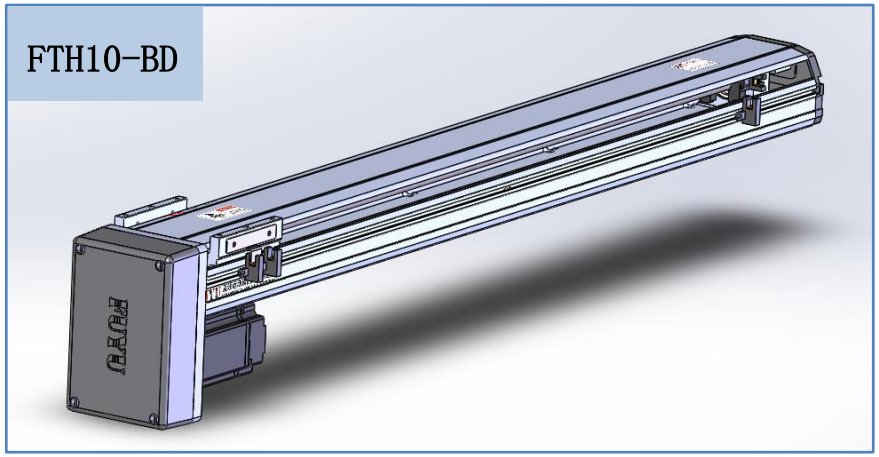

BC：电机直连 Motor Exposed

M：电机内置 Motor Hidden In

BL：电机左折 Motor Left Side

BR：电机右折 Motor Right Side

BD：电机下折 Motor Bottom Side

| | | | | | | | | | | | | | | | | | | | | | |
|---|---|---|---|---|---|---|---|---|---|---|---|---|---|---|---|---|---|---|---|---|---|
| S | 50 | 100 | 150 | 200 | 250 | 300 | 350 | 400 | 450 | 500 | 550 | 600 | 650 | 700 | 750 | 800 | 850 | 900 | 950 | 1000 | 1050 |
| L | 300 | 350 | 400 | 450 | 500 | 550 | 600 | 650 | 700 | 750 | 800 | 850 | 900 | 950 | 1000 | 1050 | 1100 | 1150 | 1200 | 1250 | 1300 |
| A | 150 | 200 | 50 | 100 | 150 | 200 | 50 | 100 | 150 | 200 | 50 | 100 | 150 | 200 | 50 | 100 | 150 | 200 | 50 | 100 | 150 |
| M | 0 | 0 | 1 | 1 | 1 | 1 | 2 | 2 | 2 | 2 | 3 | 3 | 3 | 3 | 4 | 4 | 4 | 4 | 5 | 5 | 5 |
| N | 4 | 4 | 6 | 6 | 6 | 6 | 8 | 8 | 8 | 8 | 10 | 10 | 10 | 10 | 12 | 12 | 12 | 12 | 14 | 14 | 14 |
| 不含电机重量 (KG) | 4.5 | 5.0 | 5.5 | 6.0 | 6.5 | 7.0 | 7.5 | 8.0 | 8.5 | 9.0 | 9.5 | 10.0 | 10.5 | 11.0 | 11.5 | 12.0 | 12.5 | 13.0 | 13.5 | 14.0 | 14.5 |

## BC 马达直连 Motor Exposed

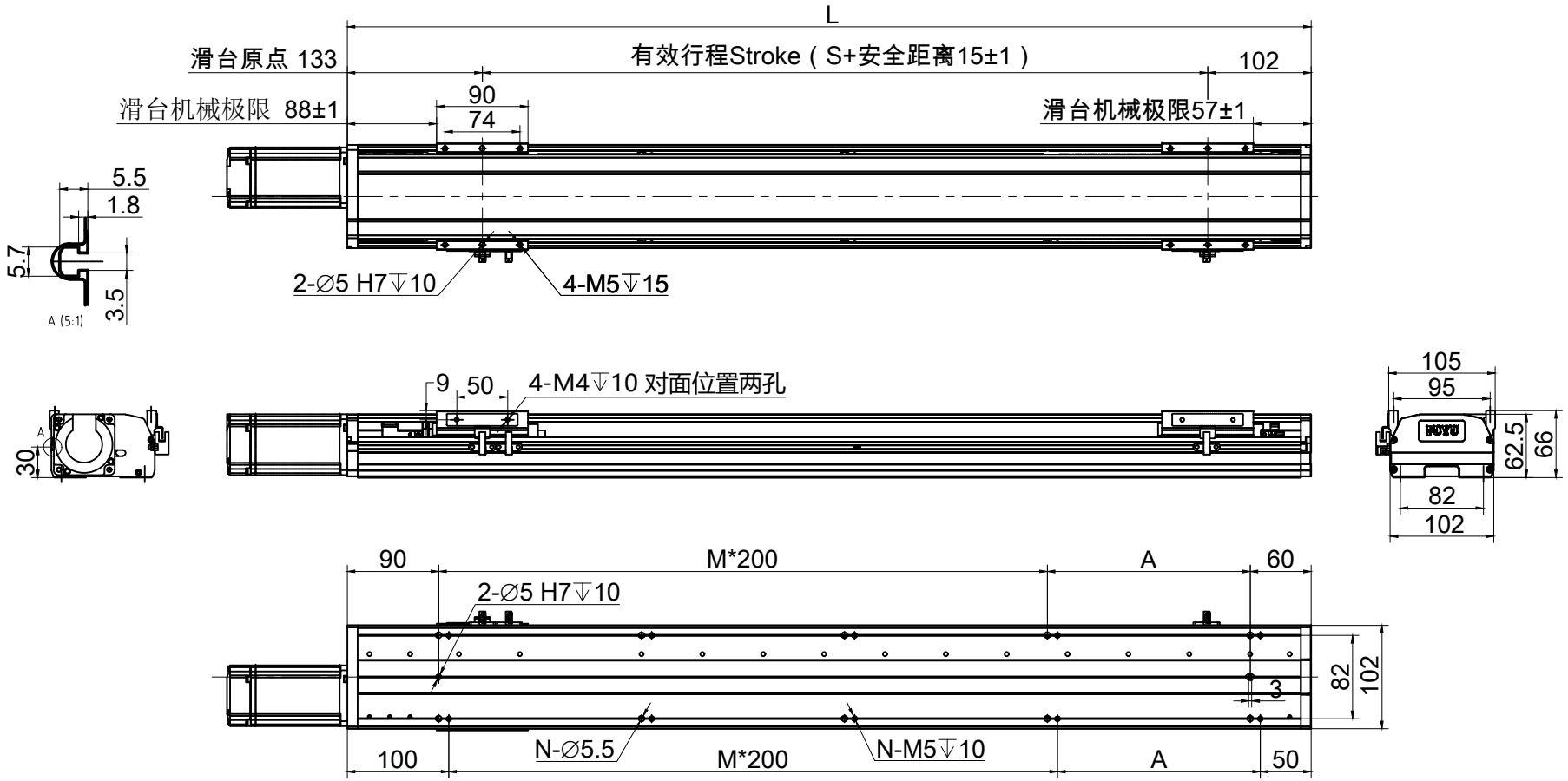


注:图中参考电机为台达400W伺服,仅供参考，按实际尺寸为准

| S | 50 | 100 | 150 | 200 | 250 | 300 | 350 | 400 | 450 | 500 | 550 | 600 | 650 | 700 | 750 | 800 | 850 | 900 | 950 | 1000 | 1050 |
|---|---|---|---|---|---|---|---|---|---|---|---|---|---|---|---|---|---|---|---|---|---|
| L | 281 | 331 | 381 | 431 | 481 | 531 | 581 | 631 | 681 | 731 | 781 | 831 | 881 | 931 | 981 | 1031 | 1081 | 1131 | 1181 | 1231 | 1281 |
| A | 150 | 200 | 50 | 100 | 150 | 200 | 50 | 100 | 150 | 200 | 50 | 100 | 150 | 200 | 50 | 100 | 150 | 200 | 50 | 100 | 150 |
| M | 0 | 0 | 1 | 1 | 1 | 1 | 2 | 2 | 2 | 2 | 3 | 3 | 3 | 3 | 4 | 4 | 4 | 4 | 5 | 5 | 5 |
| N | 4 | 4 | 6 | 6 | 6 | 6 | 8 | 8 | 8 | 8 | 10 | 10 | 10 | 10 | 12 | 12 | 12 | 12 | 14 | 14 | 14 |
| 不含电机重量 (KG) | 4.5 | 5.0 | 5.5 | 6.0 | 6.5 | 7.0 | 7.5 | 8.0 | 8.5 | 9.0 | 9.5 | 10.0 | 10.5 | 11.0 | 11.5 | 12.0 | 12.5 | 13.0 | 13.5 | 14.0 | 14.5 |

**BL** 马达左折 Motor Left Side

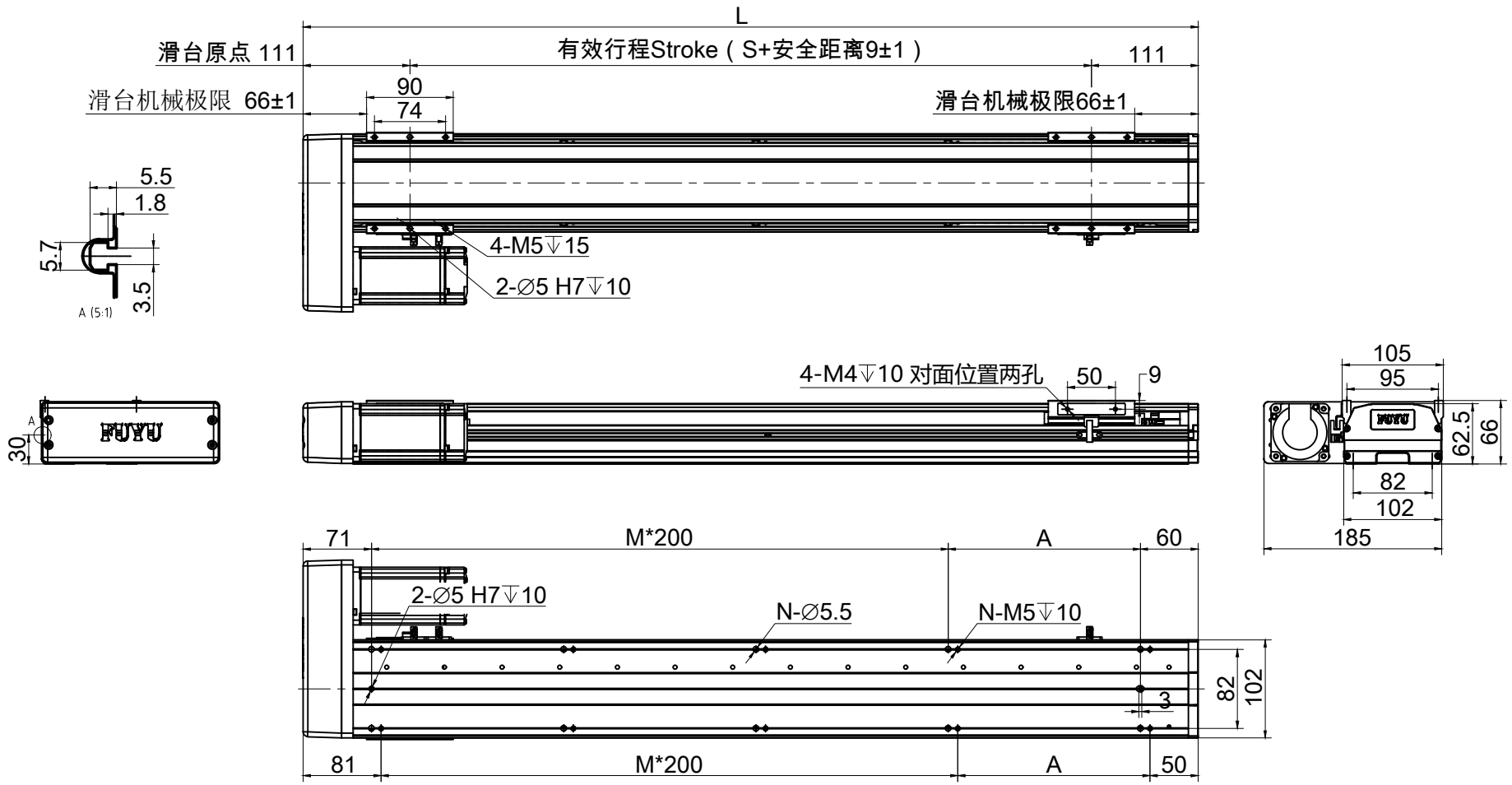


注:图中参考电机为台达400W伺服,仅供参考，按实际尺寸为准

| | | | | | | | | | | | | | | | | | | | | | |
|---|---|---|---|---|---|---|---|---|---|---|---|---|---|---|---|---|---|---|---|---|---|
| S | 50 | 100 | 150 | 200 | 250 | 300 | 350 | 400 | 450 | 500 | 550 | 600 | 650 | 700 | 750 | 800 | 850 | 900 | 950 | 1000 | 1050 |
| L | 281 | 331 | 381 | 431 | 481 | 531 | 581 | 631 | 681 | 731 | 781 | 831 | 881 | 931 | 981 | 1031 | 1081 | 1131 | 1181 | 1231 | 1281 |
| A | 150 | 200 | 50 | 100 | 150 | 200 | 50 | 100 | 150 | 200 | 50 | 100 | 150 | 200 | 50 | 100 | 150 | 200 | 50 | 100 | 150 |
| M | 0 | 0 | 1 | 1 | 1 | 1 | 2 | 2 | 2 | 2 | 3 | 3 | 3 | 3 | 4 | 4 | 4 | 4 | 5 | 5 | 5 |
| N | 4 | 4 | 6 | 6 | 6 | 6 | 8 | 8 | 8 | 8 | 10 | 10 | 10 | 10 | 12 | 12 | 12 | 12 | 14 | 14 | 14 |
| 不含电机重量 (KG) | 4.5 | 5.0 | 5.5 | 6.0 | 6.5 | 7.0 | 7.5 | 8.0 | 8.5 | 9.0 | 9.5 | 10.0 | 10.5 | 11.0 | 11.5 | 12.0 | 12.5 | 13.0 | 13.5 | 14.0 | 14.5 |

**BR** 马达右折 Motor Right Side

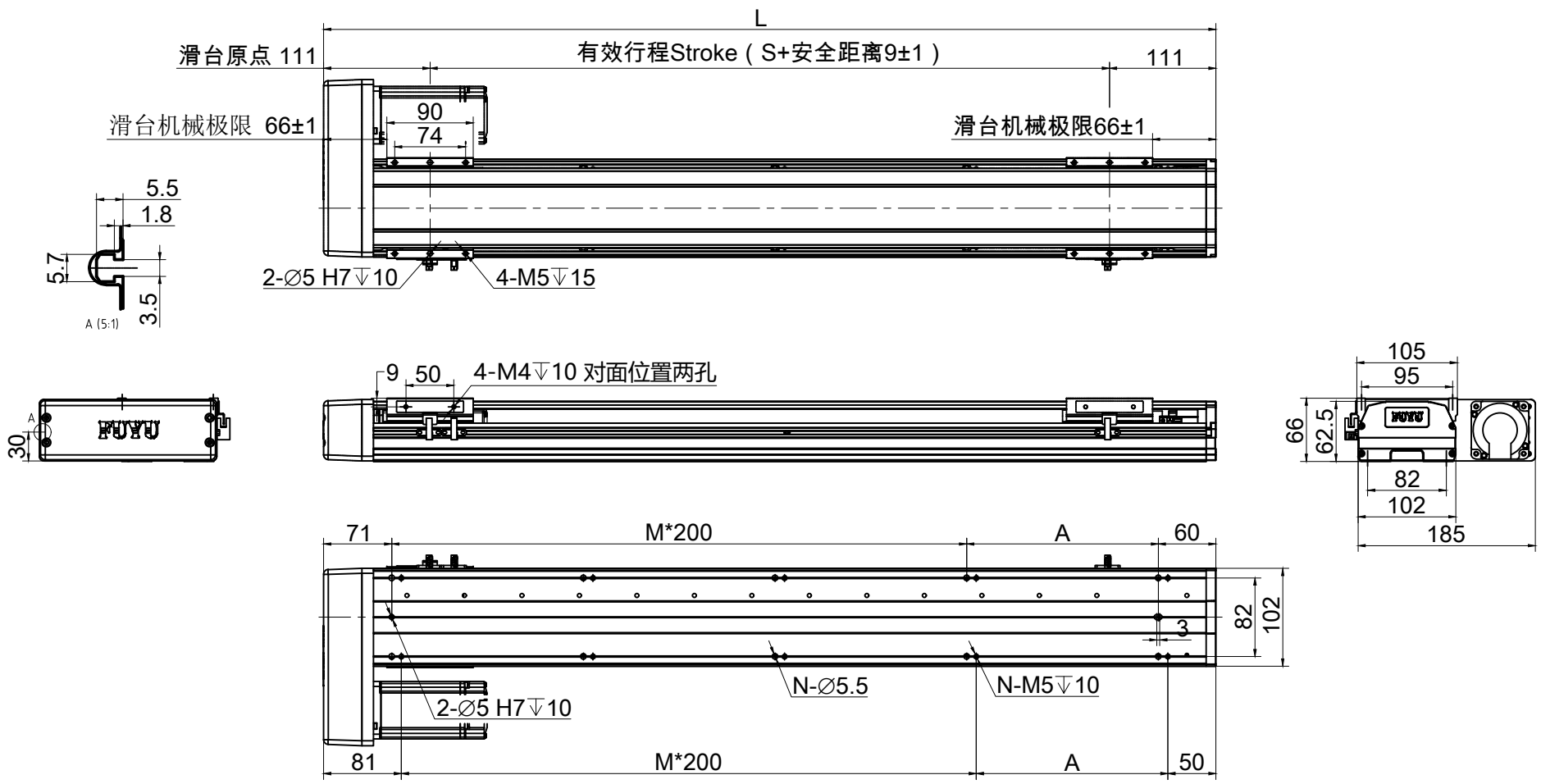


注:图中参考电机为台达400W伺服,仅供参考, 按实际尺寸为准

| | | | | | | | | | | | | | | | | | | | | | |
|---|---|---|---|---|---|---|---|---|---|---|---|---|---|---|---|---|---|---|---|---|---|
| S | 50 | 100 | 150 | 200 | 250 | 300 | 350 | 400 | 450 | 500 | 550 | 600 | 650 | 700 | 750 | 800 | 850 | 900 | 950 | 1000 | 1050 |
| L | 281 | 331 | 381 | 431 | 481 | 531 | 581 | 631 | 681 | 731 | 781 | 831 | 881 | 931 | 981 | 1031 | 1081 | 1131 | 1181 | 1231 | 1281 |
| A | 150 | 200 | 50 | 100 | 150 | 200 | 50 | 100 | 150 | 200 | 50 | 100 | 150 | 200 | 50 | 100 | 150 | 200 | 50 | 100 | 150 |
| M | 0 | 0 | 1 | 1 | 1 | 1 | 2 | 2 | 2 | 2 | 3 | 3 | 3 | 3 | 4 | 4 | 4 | 4 | 5 | 5 | 5 |
| N | 4 | 4 | 6 | 6 | 6 | 6 | 8 | 8 | 8 | 8 | 10 | 10 | 10 | 10 | 12 | 12 | 12 | 12 | 14 | 14 | 14 |
| 不含电机重量 (KG) | 4.5 | 5.0 | 5.5 | 6.0 | 6.5 | 7.0 | 7.5 | 8.0 | 8.5 | 9.0 | 9.5 | 10.0 | 10.5 | 11.0 | 11.5 | 12.0 | 12.5 | 13.0 | 13.5 | 14.0 | 14.5 |

## BD 马达下折 Motor Bottom Side

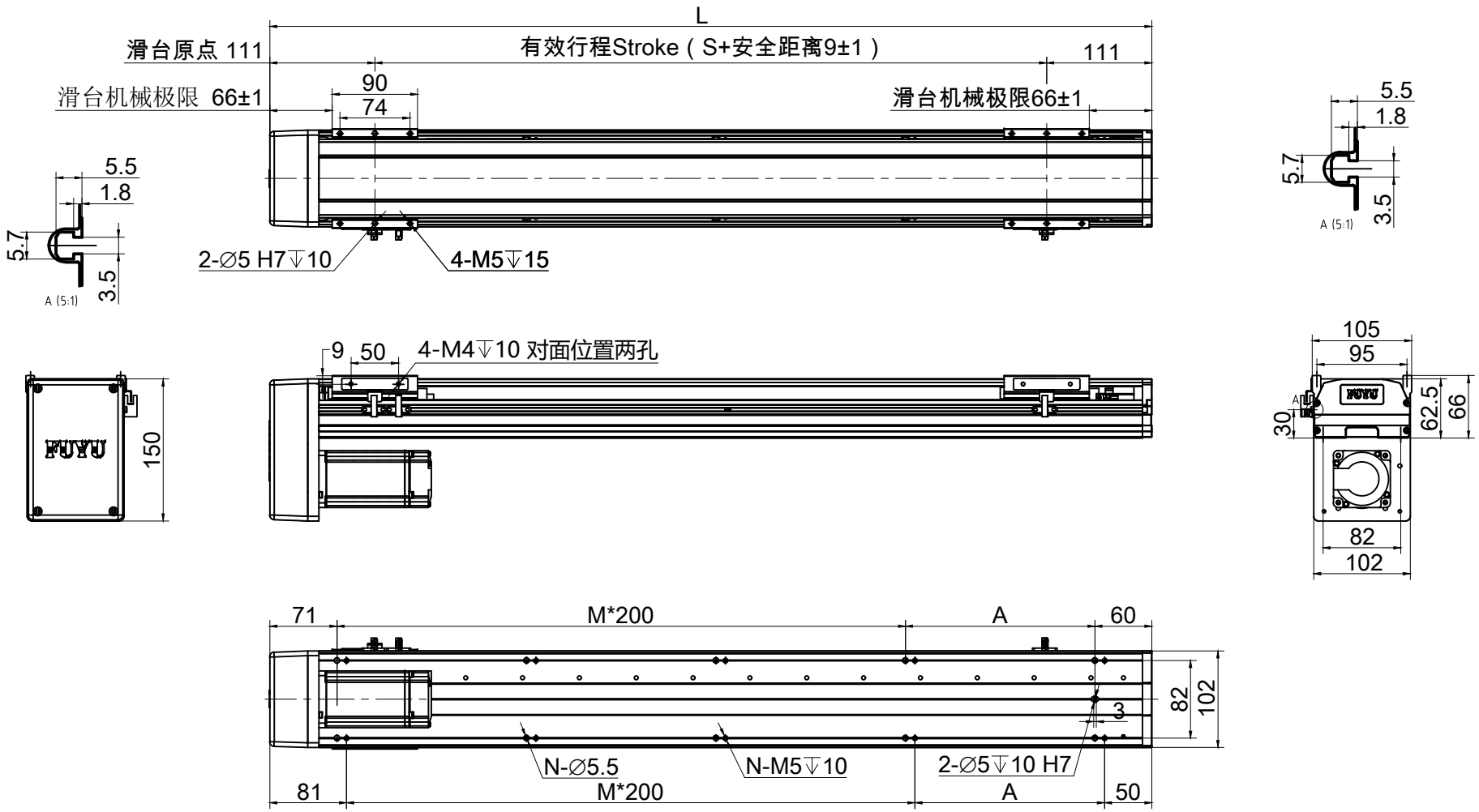


注:图中参考电机为台达400W伺服,仅供参考，按实际尺寸为准

| | | | | | | | | | | | | | | | | | | | | | |
|---|---|---|---|---|---|---|---|---|---|---|---|---|---|---|---|---|---|---|---|---|---|
| S | 50 | 100 | 150 | 200 | 250 | 300 | 350 | 400 | 450 | 500 | 550 | 600 | 650 | 700 | 750 | 800 | 850 | 900 | 950 | 1000 | 1050 |
| L | 417 | 467 | 517 | 567 | 617 | 667 | 717 | 767 | 817 | 867 | 917 | 967 | 1017 | 1067 | 1117 | 1167 | 1217 | 1267 | 1317 | 1367 | 1417 |
| A | 150 | 200 | 50 | 100 | 150 | 200 | 50 | 100 | 150 | 200 | 50 | 100 | 150 | 200 | 50 | 100 | 150 | 200 | 50 | 100 | 150 |
| M | 0 | 0 | 1 | 1 | 1 | 1 | 2 | 2 | 2 | 2 | 3 | 3 | 3 | 3 | 4 | 4 | 4 | 4 | 5 | 5 | 5 |
| N | 4 | 4 | 6 | 6 | 6 | 6 | 8 | 8 | 8 | 8 | 10 | 10 | 10 | 10 | 12 | 12 | 12 | 12 | 14 | 14 | 14 |
| 不含电机重量 (KG) | 4.7 | 5.2 | 5.7 | 6.2 | 6.7 | 7.2 | 7.7 | 8.2 | 8.7 | 9.2 | 9.7 | 10.2 | 10.7 | 11.2 | 11.7 | 12.2 | 12.7 | 13.2 | 13.7 | 14.2 | 14.7 |

**M** 马达内置 Motor Hidden In

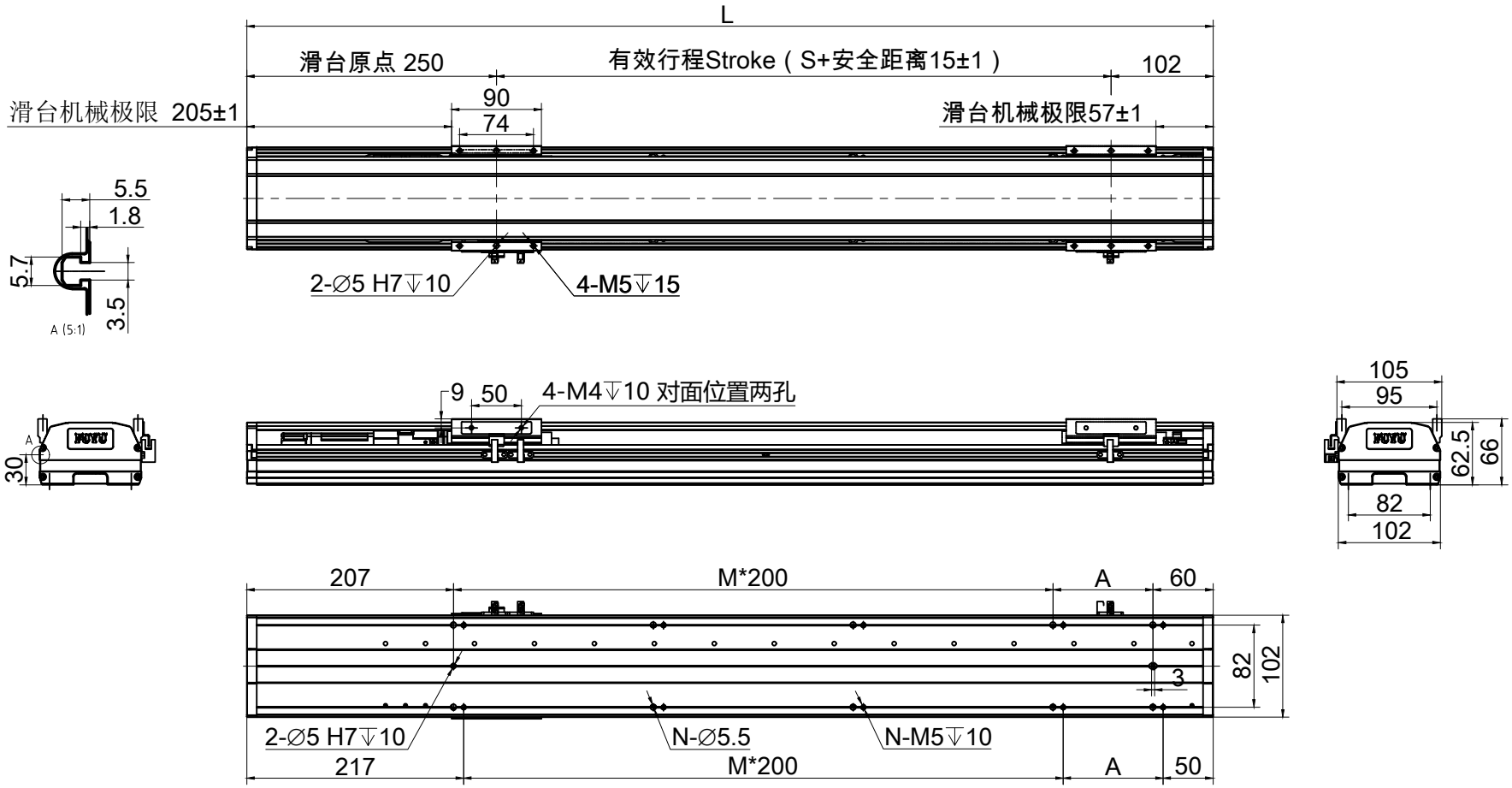


注:图中参考电机为台达100W伺服,仅供参考，按实际尺寸为准

# FTH14 电机连接方式

FTH14-BC

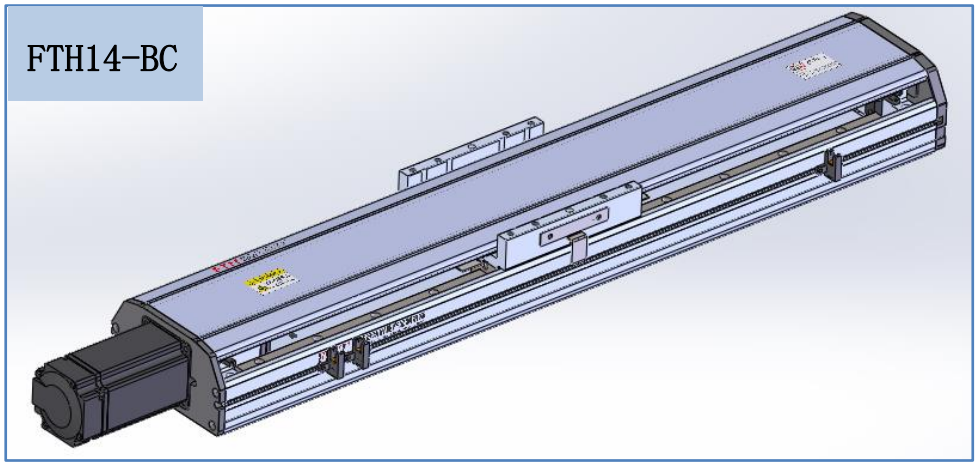

FTH14-M

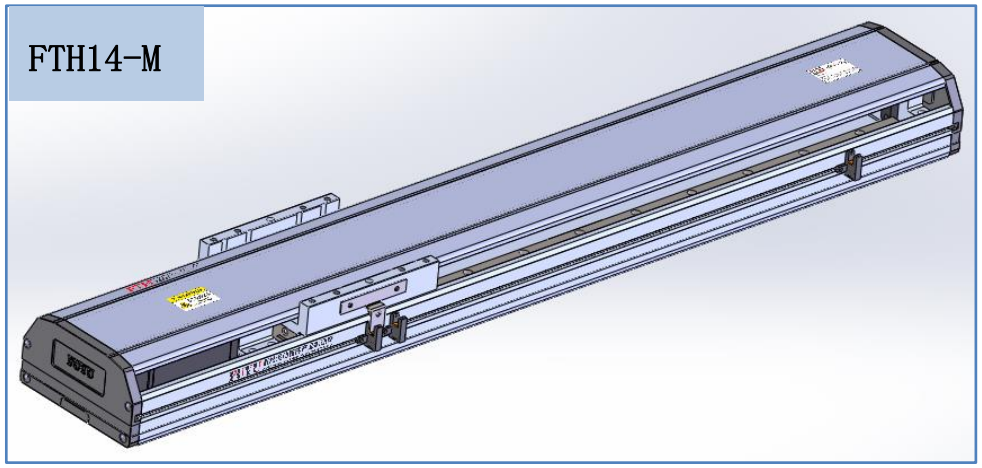

FTH14-BL

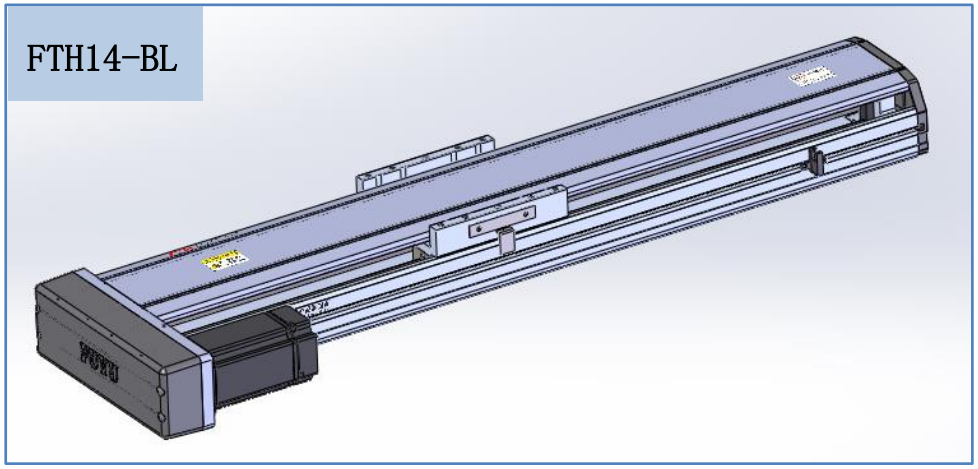

FTH14-BR

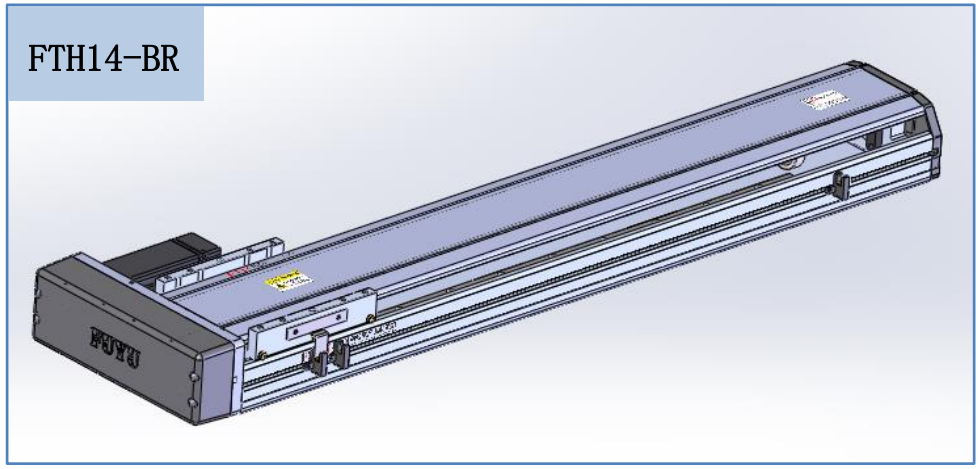

FTH14-BD

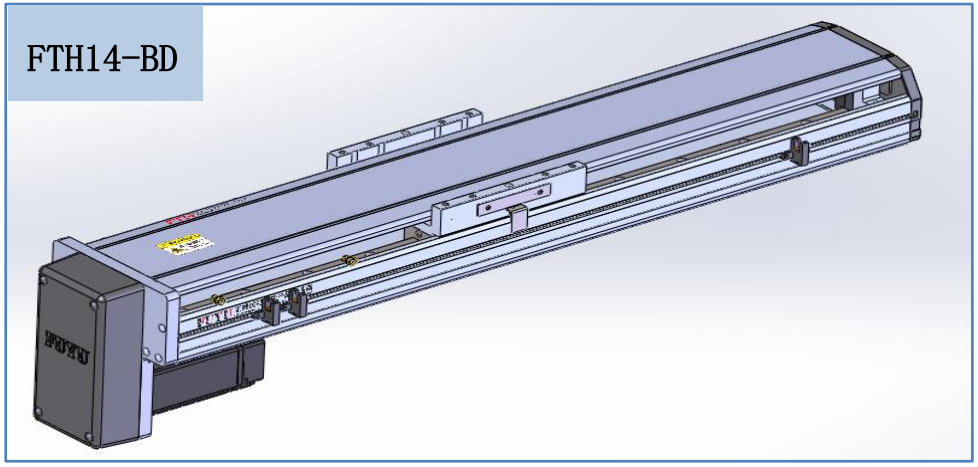

BC：电机直连 Motor Exposed

M：电机内置 Motor Hidden In

BL：电机左折 Motor Left Side

BR：电机右折 Motor Right Side

BD：电机下折 Motor Bottom Side

| | | | | | | | | | | | | | | | | | | | | | | | | | |
|---|---|---|---|---|---|---|---|---|---|---|---|---|---|---|---|---|---|---|---|---|---|---|---|---|---|
| S | 50 | 100 | 150 | 200 | 250 | 300 | 350 | 400 | 450 | 500 | 550 | 600 | 650 | 700 | 750 | 800 | 850 | 900 | 950 | 1000 | 1050 | 1100 | 1150 | 1200 | 1250 |
| L | 300 | 350 | 400 | 450 | 500 | 550 | 600 | 650 | 700 | 750 | 800 | 850 | 900 | 950 | 1000 | 1050 | 1100 | 1150 | 1200 | 1250 | 1300 | 1350 | 1400 | 1450 | 1500 |
| A | 200 | 50 | 100 | 150 | 200 | 50 | 100 | 150 | 200 | 50 | 100 | 150 | 200 | 50 | 100 | 150 | 200 | 50 | 100 | 150 | 200 | 50 | 100 | 150 | 200 |
| M | 0 | 1 | 1 | 1 | 1 | 2 | 2 | 2 | 2 | 3 | 3 | 3 | 3 | 4 | 4 | 4 | 4 | 5 | 5 | 5 | 5 | 6 | 6 | 6 | 6 |
| N | 4 | 6 | 6 | 6 | 6 | 8 | 8 | 8 | 8 | 10 | 10 | 10 | 10 | 12 | 12 | 12 | 12 | 14 | 14 | 14 | 14 | 16 | 16 | 16 | 16 |
| 不含电机重量 (KG) | 5.5 | 6.0 | 6.5 | 7.0 | 7.5 | 8.0 | 8.5 | 9.0 | 9.5 | 10.0 | 10.5 | 11.0 | 11.5 | 12.0 | 12.5 | 13.0 | 13.5 | 14.0 | 14.5 | 15.0 | 15.5 | 16.0 | 16.5 | 17.0 | 17.5 |

## BC 马达直连 Motor Exposed

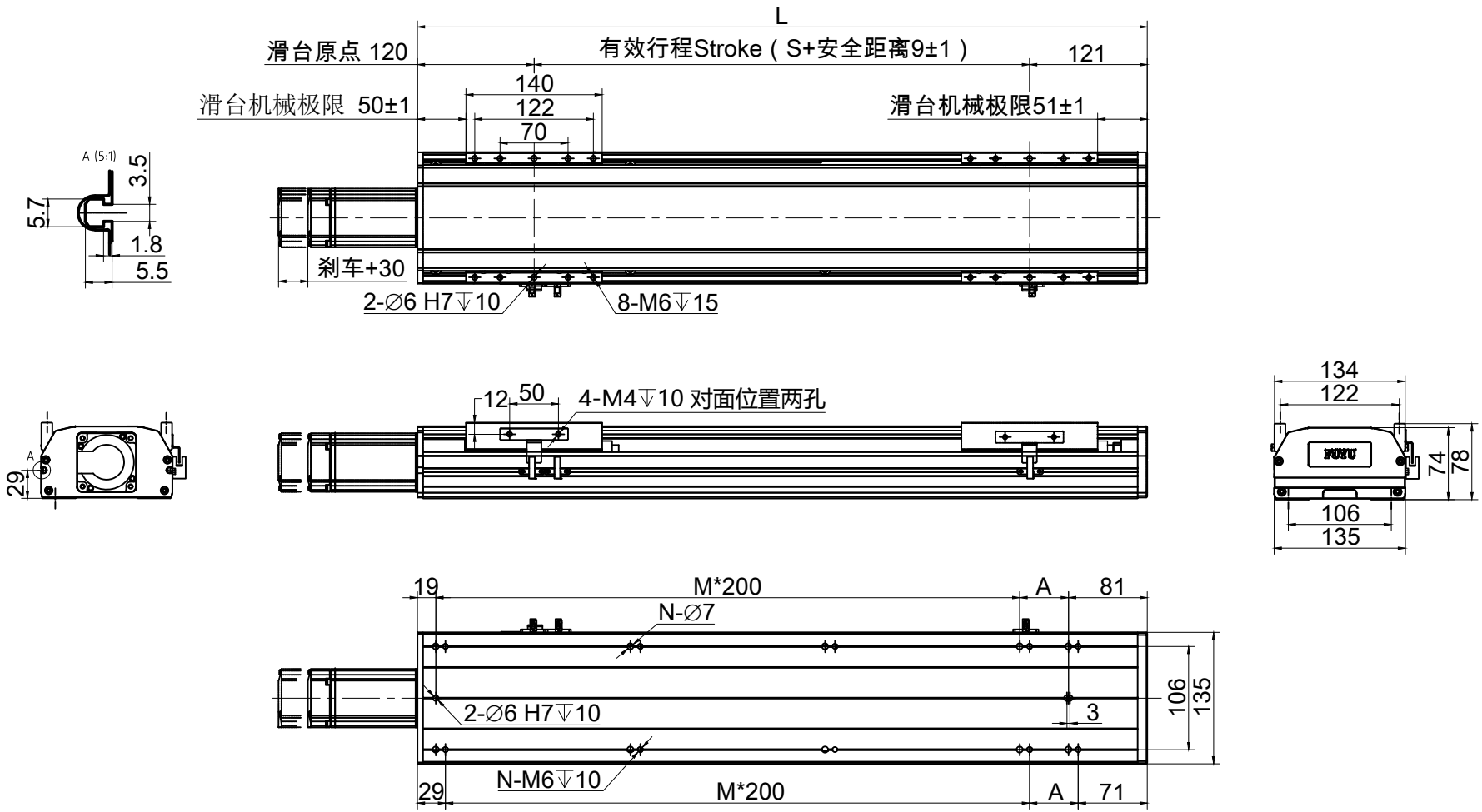


注:图中参考电机为台达400W伺服,仅供参考，按实际尺寸为准

| S | L | A | M | N | 不含电机重量 (KG) |
|---|---|---|---|---|---|
| 50 | 318 | 150 | 0 | 4 | 5.5 |
| 100 | 368 | 200 | 0 | 4 | 6.0 |
| 150 | 418 | 50 | 1 | 6 | 6.5 |
| 200 | 468 | 100 | 1 | 6 | 7.0 |
| 250 | 518 | 150 | 1 | 6 | 7.5 |
| 300 | 568 | 200 | 1 | 6 | 8.0 |
| 350 | 618 | 50 | 2 | 8 | 8.5 |
| 400 | 668 | 100 | 2 | 8 | 9.0 |
| 450 | 718 | 150 | 2 | 8 | 9.5 |
| 500 | 768 | 200 | 2 | 8 | 10.0 |
| 550 | 818 | 50 | 3 | 10 | 10.5 |
| 600 | 868 | 100 | 3 | 10 | 11.0 |
| 650 | 918 | 150 | 3 | 10 | 11.5 |
| 700 | 968 | 200 | 3 | 10 | 12.0 |
| 750 | 1018 | 50 | 4 | 12 | 12.5 |
| 800 | 1068 | 100 | 4 | 12 | 13.0 |
| 850 | 1118 | 150 | 4 | 12 | 13.5 |
| 900 | 1168 | 200 | 4 | 12 | 14.0 |
| 950 | 1218 | 50 | 5 | 14 | 14.5 |
| 1000 | 1268 | 100 | 5 | 14 | 15.0 |
| 1050 | 1318 | 150 | 5 | 14 | 15.5 |
| 1100 | 1368 | 200 | 5 | 14 | 16.0 |
| 1150 | 1418 | 50 | 6 | 16 | 16.5 |
| 1200 | 1468 | 100 | 6 | 16 | 17.0 |
| 1250 | 1518 | 150 | 6 | 16 | 17.5 |

## BL 马达左折 Motor Left Side

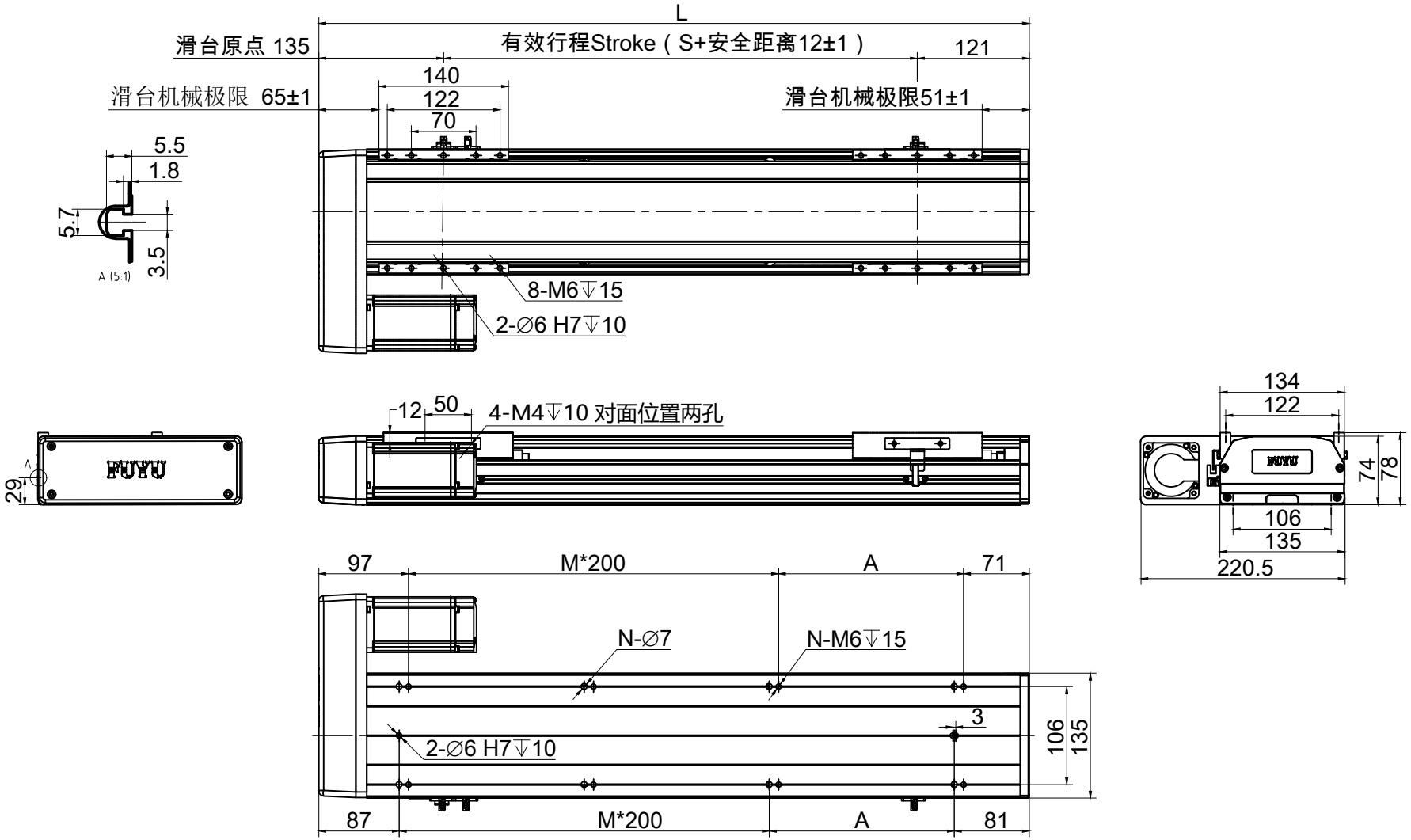


注:图中参考电机为台达400W伺服,仅供参考，按实际尺寸为准

| S | 50 | 100 | 150 | 200 | 250 | 300 | 350 | 400 | 450 | 500 | 550 | 600 | 650 | 700 | 750 | 800 | 850 | 900 | 950 | 1000 | 1050 | 1100 | 1150 | 1200 | 1250 |
|---|---|---|---|---|---|---|---|---|---|---|---|---|---|---|---|---|---|---|---|---|---|---|---|---|---|
| L | 318 | 368 | 418 | 468 | 518 | 568 | 618 | 668 | 718 | 768 | 818 | 868 | 918 | 968 | 1018 | 1068 | 1118 | 1168 | 1218 | 1268 | 1318 | 1368 | 1418 | 1468 | 1518 |
| A | 150 | 200 | 50 | 100 | 150 | 200 | 50 | 100 | 150 | 200 | 50 | 100 | 150 | 200 | 50 | 100 | 150 | 200 | 50 | 100 | 150 | 200 | 50 | 100 | 150 |
| M | 0 | 0 | 1 | 1 | 1 | 1 | 2 | 2 | 2 | 2 | 3 | 3 | 3 | 3 | 4 | 4 | 4 | 4 | 5 | 5 | 5 | 5 | 6 | 6 | 6 |
| N | 4 | 4 | 6 | 6 | 6 | 6 | 8 | 8 | 8 | 8 | 10 | 10 | 10 | 10 | 12 | 12 | 12 | 12 | 14 | 14 | 14 | 14 | 16 | 16 | 16 |
| 不含电机重量 (KG) | 5.5 | 6.0 | 6.5 | 7.0 | 7.5 | 8.0 | 8.5 | 9.0 | 9.5 | 10.0 | 10.5 | 11.0 | 11.5 | 12.0 | 12.5 | 13.0 | 13.5 | 14.0 | 14.5 | 15.0 | 15.5 | 16.0 | 16.5 | 17.0 | 17.5 |

## BR 马达右折 Motor Right Side

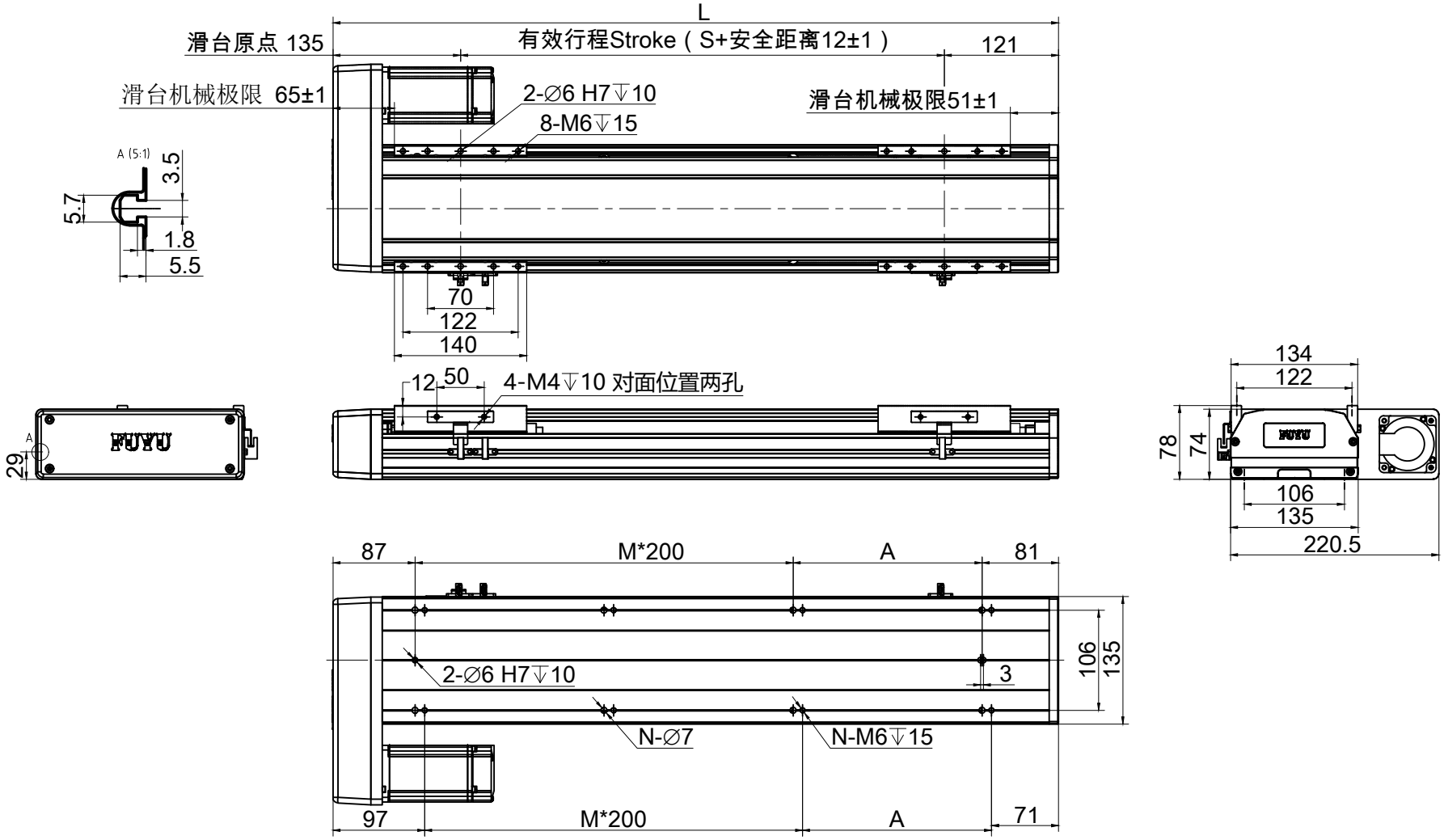


注:图中参考电机为台达400W伺服,仅供参考，按实际尺寸为准

| S | 50 | 100 | 150 | 200 | 250 | 300 | 350 | 400 | 450 | 500 | 550 | 600 | 650 | 700 | 750 | 800 | 850 | 900 | 950 | 1000 | 1050 | 1100 | 1150 | 1200 | 1250 |
|---|---|---|---|---|---|---|---|---|---|---|---|---|---|---|---|---|---|---|---|---|---|---|---|---|---|
| L | 318 | 368 | 418 | 468 | 518 | 568 | 618 | 668 | 718 | 768 | 818 | 868 | 918 | 968 | 1018 | 1068 | 1118 | 1168 | 1218 | 1268 | 1318 | 1368 | 1418 | 1468 | 1518 |
| A | 150 | 200 | 50 | 100 | 150 | 200 | 50 | 100 | 150 | 200 | 50 | 100 | 150 | 200 | 50 | 100 | 150 | 200 | 50 | 100 | 150 | 200 | 50 | 100 | 150 |
| M | 0 | 0 | 1 | 1 | 1 | 1 | 2 | 2 | 2 | 2 | 3 | 3 | 3 | 3 | 4 | 4 | 4 | 4 | 5 | 5 | 5 | 5 | 6 | 6 | 6 |
| N | 4 | 4 | 6 | 6 | 6 | 6 | 8 | 8 | 8 | 8 | 10 | 10 | 10 | 10 | 12 | 12 | 12 | 12 | 14 | 14 | 14 | 14 | 16 | 16 | 16 |
| 不含电机重量 (KG) | 5.5 | 6.0 | 6.5 | 7.0 | 7.5 | 8.0 | 8.5 | 9.0 | 9.5 | 10.0 | 10.5 | 11.0 | 11.5 | 12.0 | 12.5 | 13.0 | 13.5 | 14.0 | 14.5 | 15.0 | 15.5 | 16.0 | 16.5 | 17.0 | 17.5 |

## BD 马达下折 Motor Bottom Side

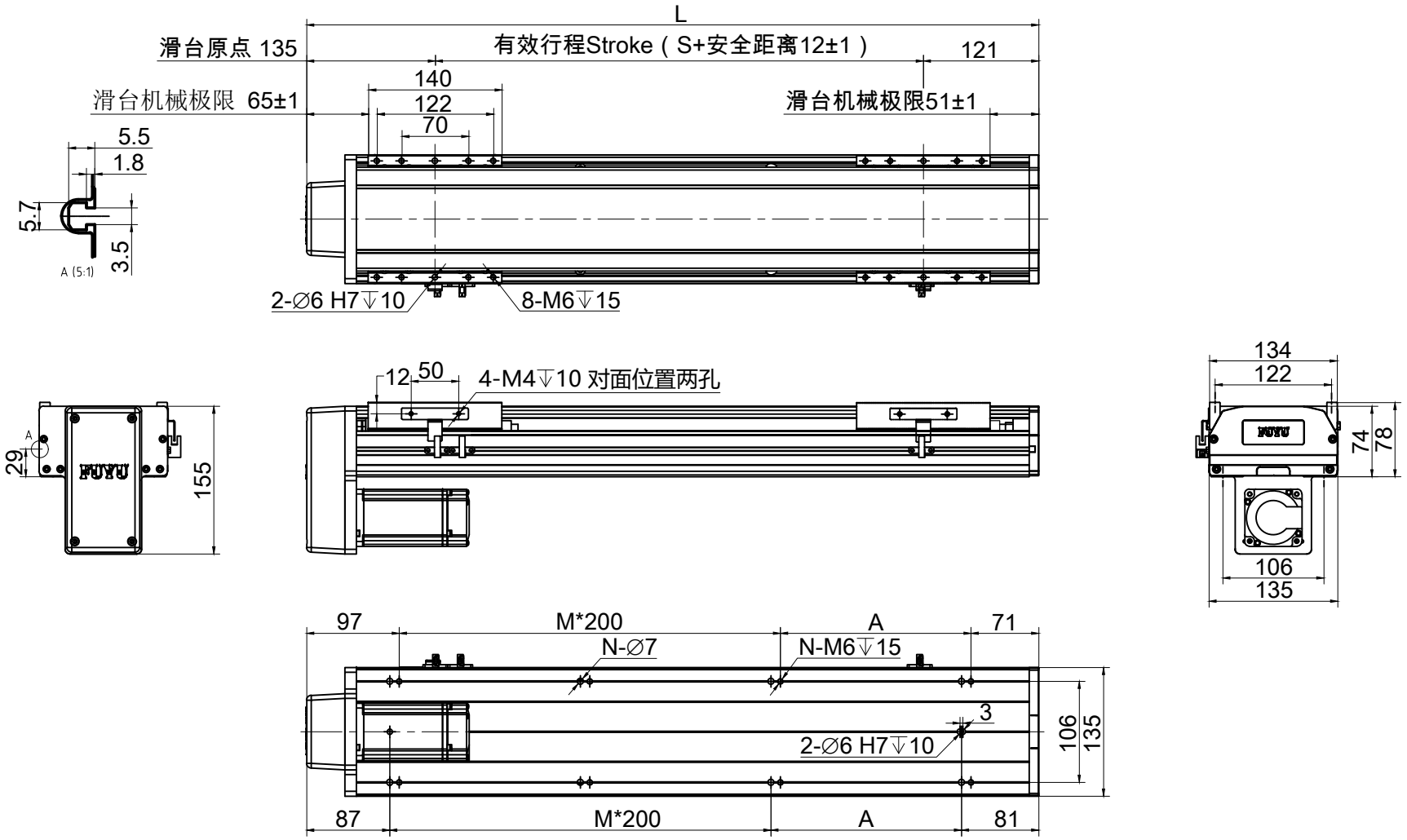


注:图中参考电机为台达400W伺服,仅供参考，按实际尺寸为准

| | | | | | | | | | | | | | | | | | | | | | | | | | |
|---|---|---|---|---|---|---|---|---|---|---|---|---|---|---|---|---|---|---|---|---|---|---|---|---|---|
| S | 50 | 100 | 150 | 200 | 250 | 300 | 350 | 400 | 450 | 500 | 550 | 600 | 650 | 700 | 750 | 800 | 850 | 900 | 950 | 1000 | 1050 | 1100 | 1150 | 1200 | 1250 |
| L | 440 | 490 | 540 | 590 | 640 | 690 | 740 | 790 | 840 | 890 | 940 | 990 | 1040 | 1090 | 1140 | 1190 | 1240 | 1290 | 1340 | 1390 | 1440 | 1490 | 1540 | 1590 | 1640 |
| A | 200 | 50 | 100 | 150 | 200 | 50 | 100 | 150 | 200 | 50 | 100 | 150 | 200 | 50 | 100 | 150 | 200 | 50 | 100 | 150 | 200 | 50 | 100 | 150 | 200 |
| M | 0 | 1 | 1 | 1 | 1 | 2 | 2 | 2 | 2 | 3 | 3 | 3 | 3 | 4 | 4 | 4 | 4 | 5 | 5 | 5 | 5 | 6 | 6 | 6 | 6 |
| N | 4 | 6 | 6 | 6 | 6 | 8 | 8 | 8 | 8 | 10 | 10 | 10 | 10 | 12 | 12 | 12 | 12 | 14 | 14 | 14 | 14 | 16 | 16 | 16 | 16 |
| 不含电机重量 (KG) | 6.3 | 6.8 | 7.3 | 7.8 | 8.3 | 8.8 | 9.3 | 9.8 | 10.3 | 10.8 | 11.3 | 11.8 | 12.3 | 12.8 | 13.3 | 13.8 | 14.3 | 14.8 | 15.3 | 15.8 | 16.3 | 16.8 | 17.3 | 17.8 | 18.3 |

**M** 马达内置 Motor Hidden In

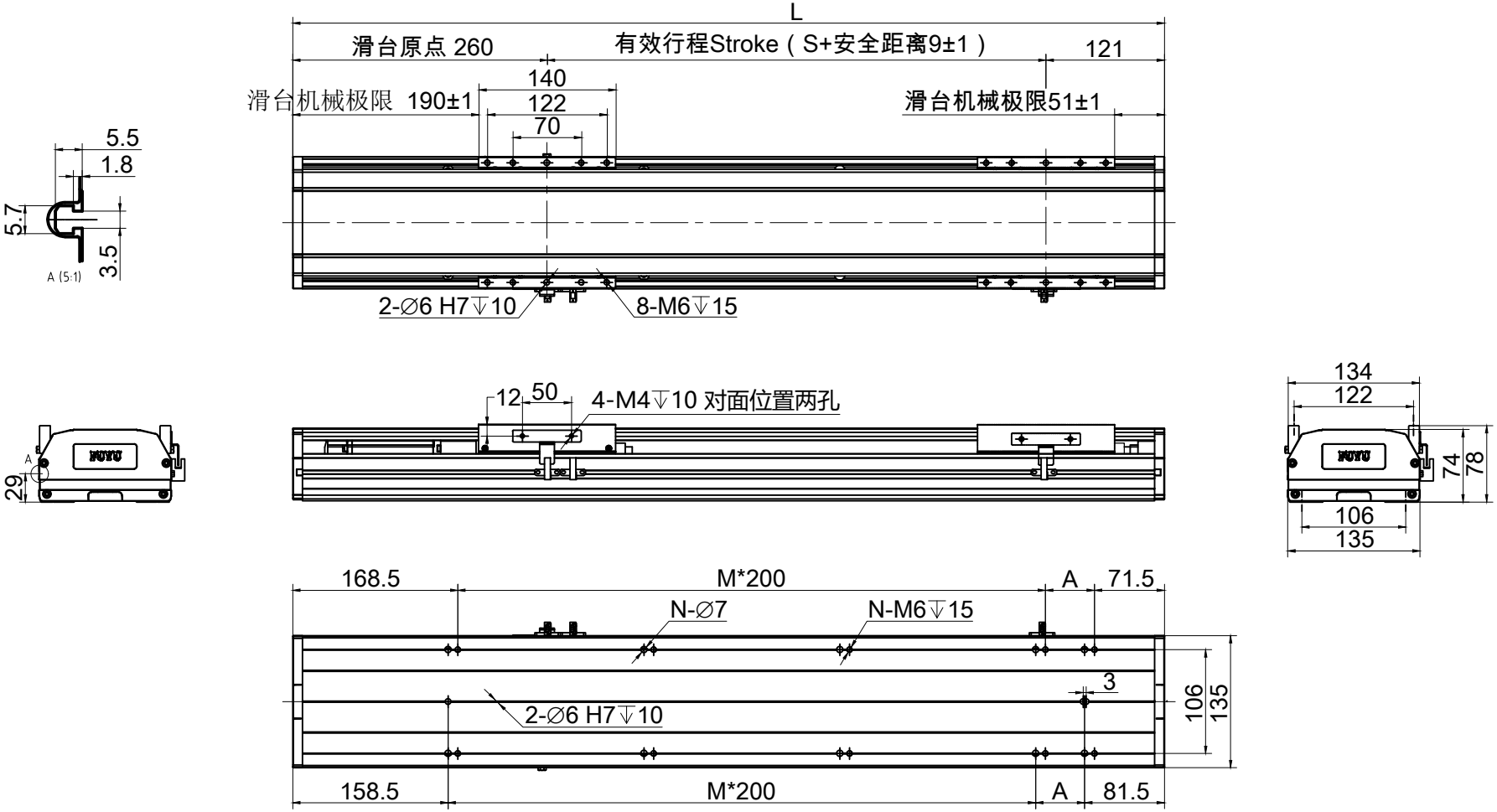


注:图中参考电机为台达400W伺服,仅供参考，按实际尺寸为准

# FTH17 电机连接方式

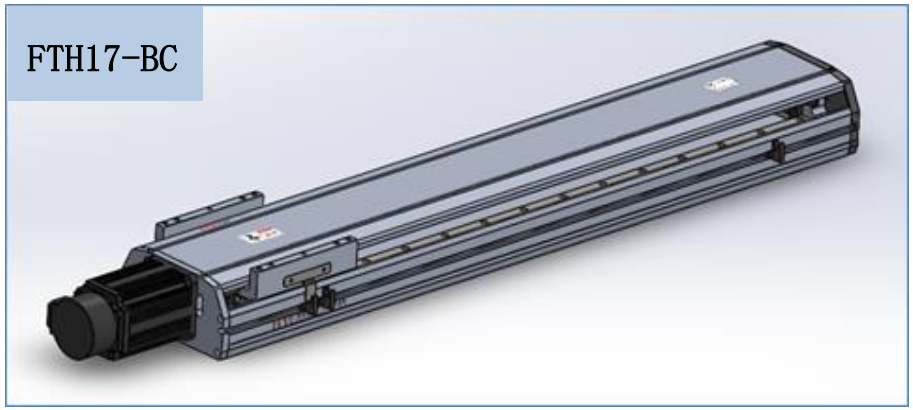


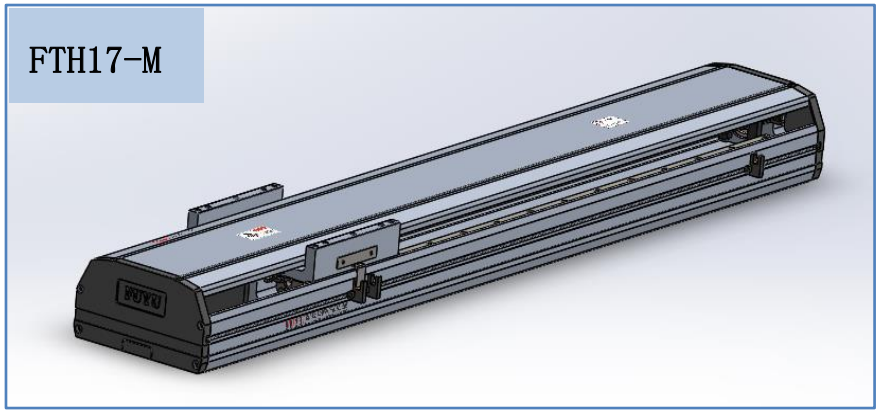


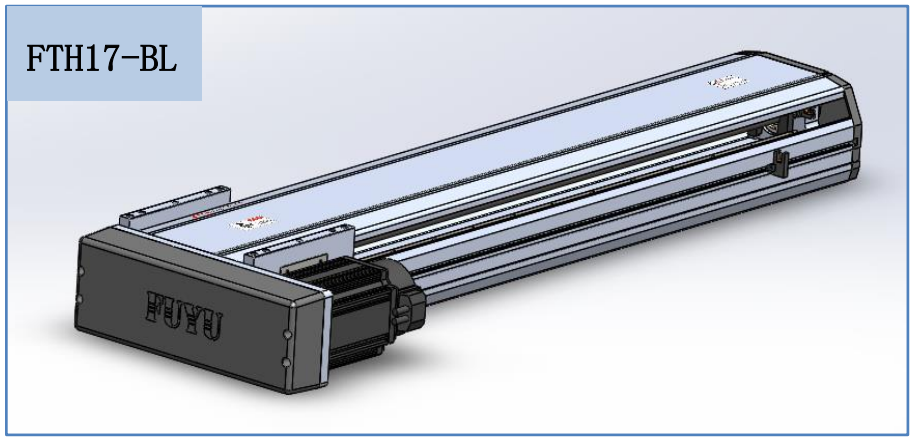


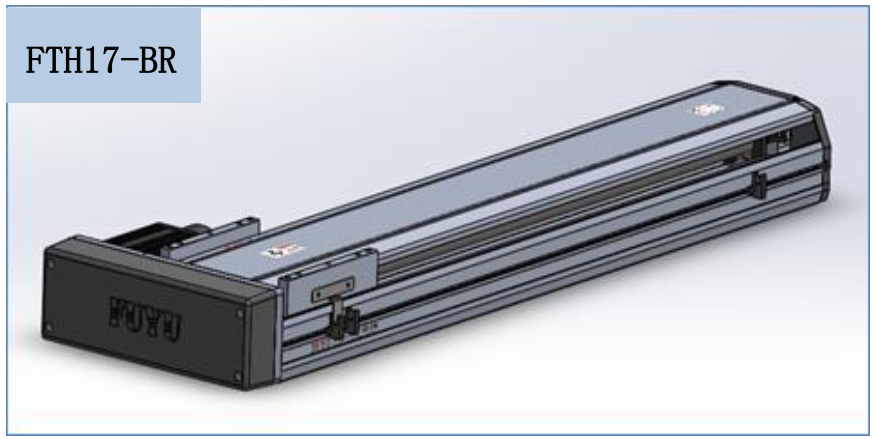

BC：电机直连 Motor Exposed

M：电机内置 Motor Hidden In

BL：电机左折 Motor Left Side

BR：电机右折 Motor Right Side

BD：电机下折 Motor Bottom Side

| S | 50 | 100 | 150 | 200 | 250 | 300 | 350 | 400 | 450 | 500 | 550 | 600 | 650 | 700 | 750 | 800 | 850 | 900 | 950 | 1000 | 1050 | 1100 | 1150 | 1200 | 1250 | 1300 | 1350 | 1400 | 1450 | 1500 |
|---|---|---|---|---|---|---|---|---|---|---|---|---|---|---|---|---|---|---|---|---|---|---|---|---|---|---|---|---|---|---|
| L | 317 | 367 | 417 | 467 | 517 | 567 | 617 | 667 | 717 | 767 | 817 | 867 | 917 | 967 | 1017 | 1067 | 1117 | 1167 | 1217 | 1267 | 1317 | 1367 | 1417 | 1467 | 1517 | 1567 | 1617 | 1667 | 1717 | 1767 |
| A | 200 | 50 | 100 | 150 | 200 | 50 | 100 | 150 | 200 | 50 | 100 | 150 | 200 | 50 | 100 | 150 | 200 | 50 | 100 | 150 | 200 | 50 | 100 | 150 | 200 | 50 | 100 | 150 | 200 | 50 |
| M | 0 | 1 | 1 | 1 | 1 | 2 | 2 | 2 | 2 | 3 | 3 | 3 | 3 | 4 | 4 | 4 | 4 | 5 | 5 | 5 | 5 | 6 | 6 | 6 | 6 | 7 | 7 | 7 | 7 | 8 |
| N | 4 | 6 | 6 | 6 | 6 | 8 | 8 | 8 | 8 | 10 | 10 | 10 | 10 | 12 | 12 | 12 | 12 | 14 | 14 | 14 | 14 | 16 | 16 | 16 | 16 | 18 | 18 | 18 | 18 | 20 |
| 不含电机重量 (KG) | 9.3 | 10.1 | 10.9 | 11.7 | 12.5 | 13.3 | 14.1 | 14.9 | 15.7 | 16.5 | 17.3 | 18.1 | 18.9 | 19.7 | 20.5 | 21.3 | 22.1 | 22.9 | 23.7 | 24.5 | 25.3 | 26.1 | 26.9 | 27.7 | 28.5 | 29.3 | 30.1 | 30.9 | 31.7 | 32.5 |

## BC 马达直连 Motor Exposed

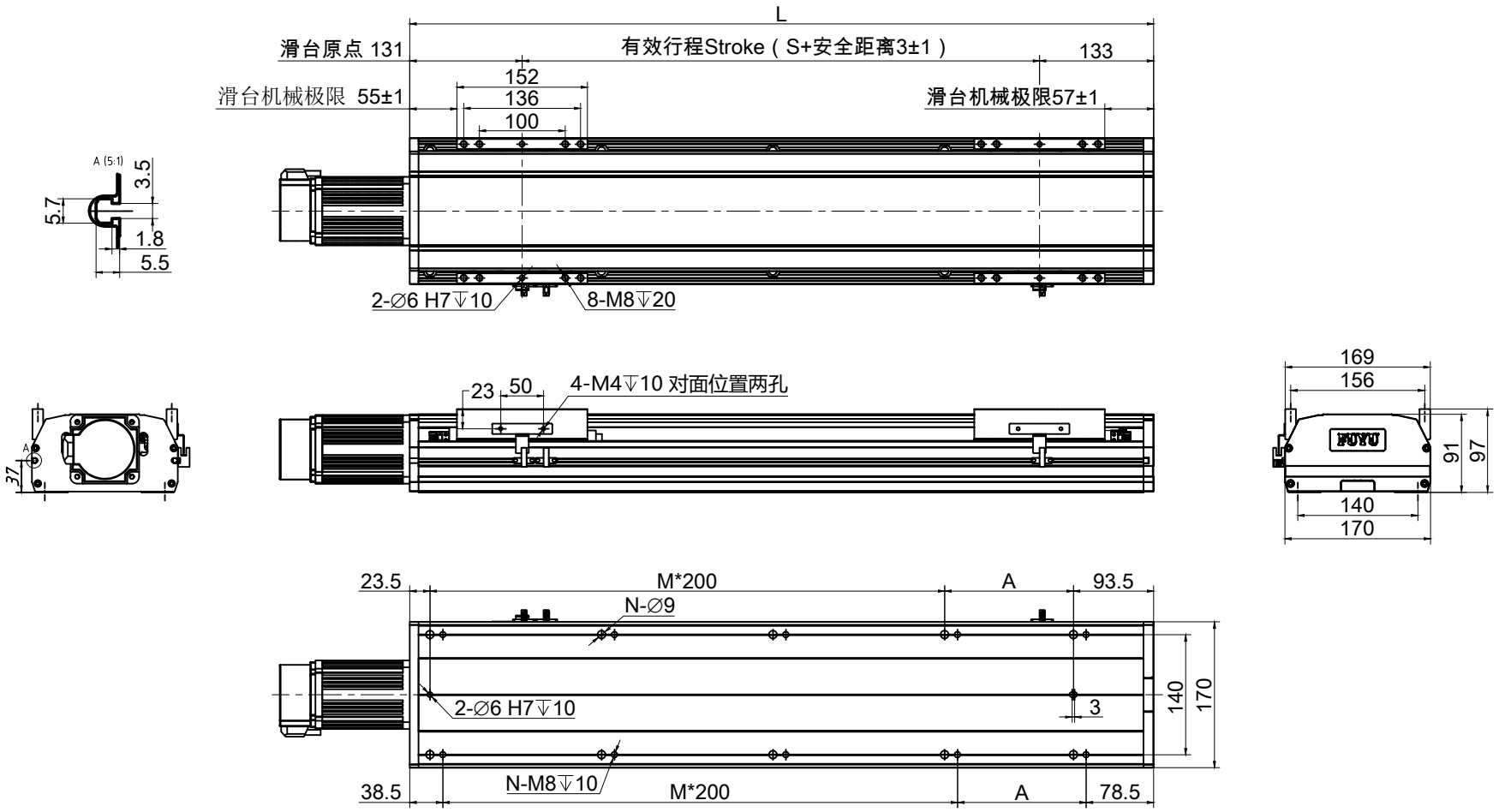

| S | 50 | 100 | 150 | 200 | 250 | 300 | 350 | 400 | 450 | 500 | 550 | 600 | 650 | 700 | 750 | 800 | 850 | 900 | 950 | 1000 | 1050 | 1100 | 1150 | 1200 | 1250 | 1300 | 1350 | 1400 | 1450 | 1500 |
|---|---|---|---|---|---|---|---|---|---|---|---|---|---|---|---|---|---|---|---|---|---|---|---|---|---|---|---|---|---|---|
| L | 333 | 383 | 433 | 483 | 533 | 583 | 633 | 683 | 733 | 783 | 833 | 883 | 933 | 983 | 1033 | 1083 | 1133 | 1183 | 1233 | 1283 | 1333 | 1383 | 1433 | 1483 | 1533 | 1583 | 1633 | 1683 | 1733 | 1783 |
| A | 200 | 50 | 100 | 150 | 200 | 50 | 100 | 150 | 200 | 50 | 100 | 150 | 200 | 50 | 100 | 150 | 200 | 50 | 100 | 150 | 200 | 50 | 100 | 150 | 200 | 50 | 100 | 150 | 200 | 50 |
| M | 0 | 0 | 0 | 0 | 0 | 1 | 1 | 1 | 1 | 2 | 2 | 2 | 2 | 3 | 3 | 3 | 3 | 4 | 4 | 4 | 4 | 5 | 5 | 5 | 5 | 6 | 6 | 6 | 6 | 7 |
| N | 4 | 6 | 6 | 6 | 6 | 8 | 8 | 8 | 8 | 10 | 10 | 10 | 10 | 12 | 12 | 12 | 12 | 14 | 14 | 14 | 14 | 16 | 16 | 16 | 16 | 18 | 18 | 18 | 18 | 20 |
| 不含电机重量 (KG) | 9.3 | 10.1 | 10.9 | 11.7 | 12.5 | 13.3 | 14.1 | 14.9 | 15.7 | 16.5 | 17.3 | 18.1 | 18.9 | 19.7 | 20.5 | 21.3 | 22.1 | 22.9 | 23.7 | 24.5 | 25.3 | 26.1 | 26.9 | 27.7 | 28.5 | 29.3 | 30.1 | 30.9 | 31.7 | 32.5 |

**BL** 马达左折 Motor Left Side

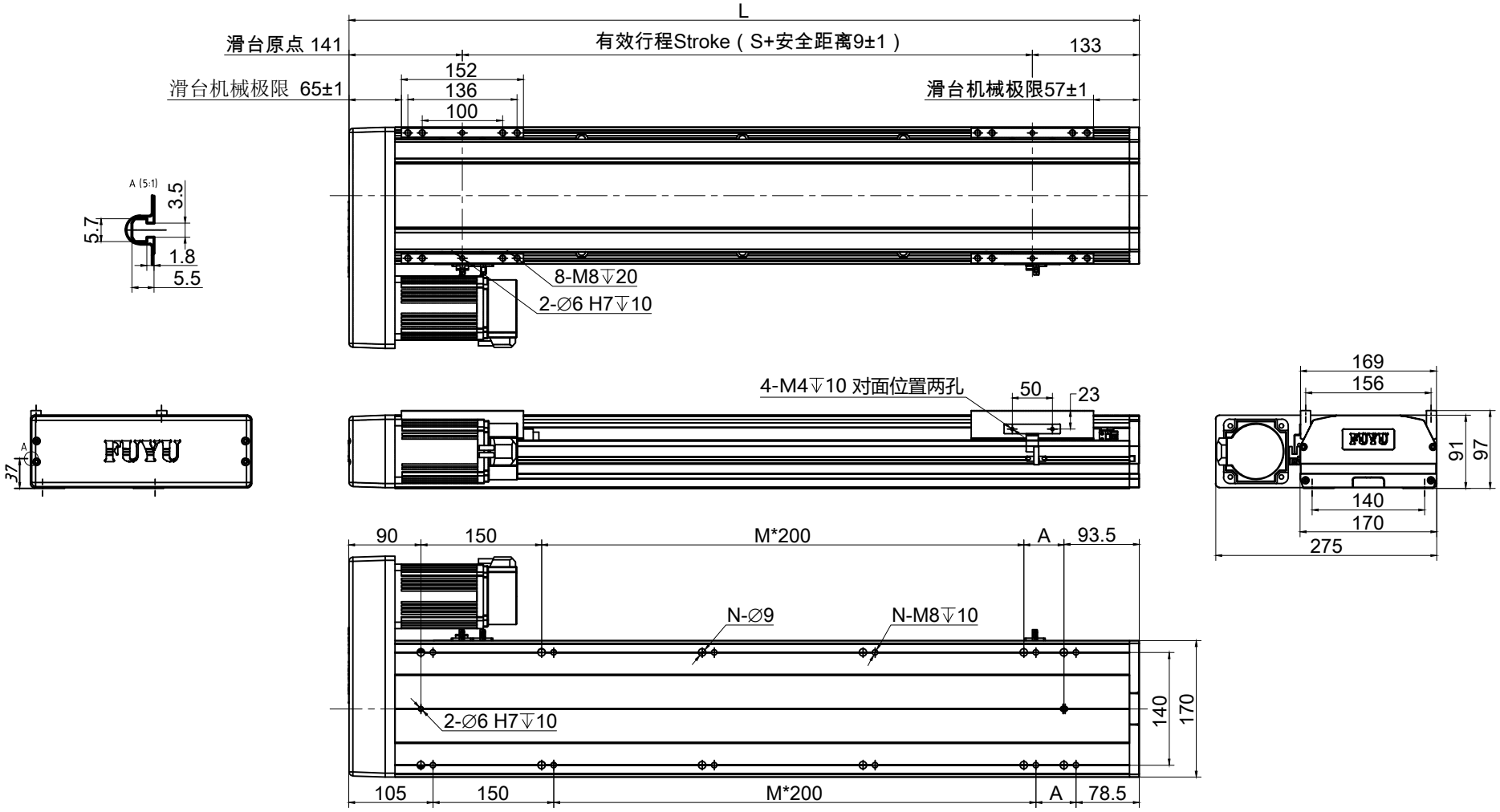

| | | | | | | | | | | | | | | | | | | | | | | | | | | | | | | | | | | | | | | | | |
|---|---|---|---|---|---|---|---|---|---|---|---|---|---|---|---|---|---|---|---|---|---|---|---|---|---|---|---|---|---|---|---|---|---|---|---|---|---|---|---|---|
| S | 50 | 100 | 150 | 200 | 250 | 300 | 350 | 400 | 450 | 500 | 550 | 600 | 650 | 700 | 750 | 800 | 850 | 900 | 950 | 1000 | 1050 | 1100 | 1150 | 1200 | 1250 | 1300 | 1350 | 1400 | 1450 | 1500 | | | | | | | | | | |
| L | 333 | 383 | 433 | 483 | 533 | 583 | 633 | 683 | 733 | 783 | 833 | 883 | 933 | 983 | 1033 | 1083 | 1133 | 1183 | 1233 | 1283 | 1333 | 1383 | 1433 | 1483 | 1533 | 1583 | 1633 | 1683 | 1733 | 1783 | | | | | | | | | | |
| A | 200 | 50 | 100 | 150 | 200 | 50 | 100 | 150 | 200 | 50 | 100 | 150 | 200 | 50 | 100 | 150 | 200 | 50 | 100 | 150 | 200 | 50 | 100 | 150 | 200 | 50 | 100 | 150 | 200 | 50 | | | | | | | | | | |
| M | 0 | 0 | 0 | 0 | 0 | 1 | 1 | 1 | 1 | 2 | 2 | 2 | 2 | 3 | 3 | 3 | 3 | 4 | 4 | 4 | 4 | 5 | 5 | 5 | 5 | 6 | 6 | 6 | 6 | 7 | | | | | | | | | | |
| N | 4 | 6 | 6 | 6 | 6 | 8 | 8 | 8 | 8 | 10 | 10 | 10 | 10 | 12 | 12 | 12 | 12 | 14 | 14 | 14 | 14 | 16 | 16 | 16 | 16 | 18 | 18 | 18 | 18 | 20 | | | | | | | | | | |
| 不含电机重量 (KG) | 9.3 | 10.1 | 10.9 | 11.7 | 12.5 | 13.3 | 14.1 | 14.9 | 15.7 | 16.5 | 17.3 | 18.1 | 18.9 | 19.7 | 20.5 | 21.3 | 22.1 | 22.9 | 23.7 | 24.5 | 25.3 | 26.1 | 26.9 | 27.7 | 28.5 | 29.3 | 30.1 | 30.9 | 31.7 | 32.5 | | | | | | | | | | |

## BR 马达右折 Motor Right Side

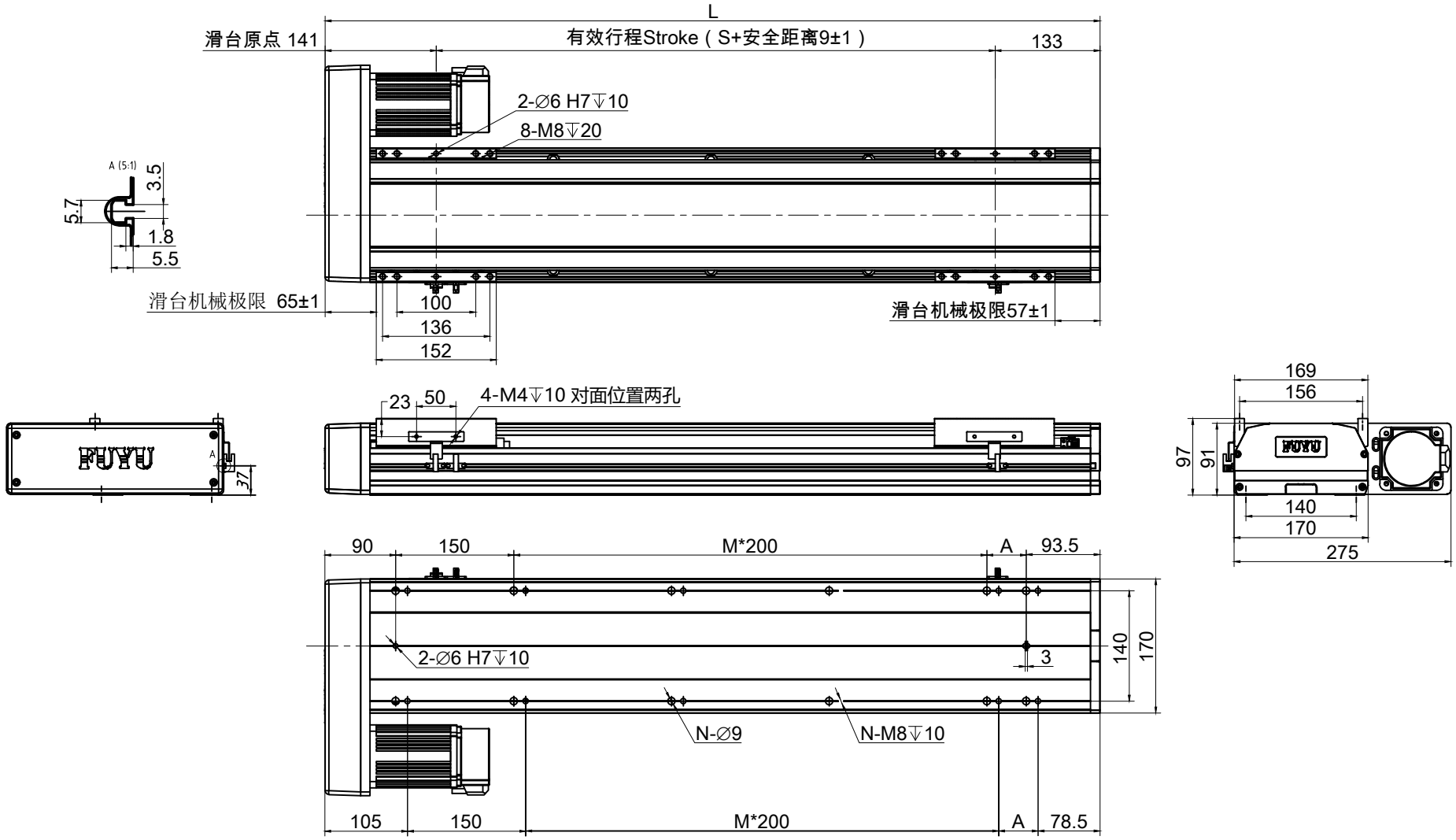

| S | L | A | M | N | 不含电机重量 (KG) |
|---|---|---|---|---|---|
| 50 | 333 | 200 | 0 | 4 | 9.3 |
| 100 | 383 | 50 | 0 | 6 | 10.1 |
| 150 | 433 | 100 | 0 | 6 | 10.9 |
| 200 | 483 | 150 | 0 | 6 | 11.7 |
| 250 | 533 | 200 | 0 | 6 | 12.5 |
| 300 | 583 | 50 | 1 | 8 | 13.3 |
| 350 | 633 | 100 | 1 | 8 | 14.1 |
| 400 | 683 | 150 | 1 | 8 | 14.9 |
| 450 | 733 | 200 | 1 | 8 | 15.7 |
| 500 | 783 | 50 | 2 | 10 | 16.5 |
| 550 | 833 | 100 | 2 | 10 | 17.3 |
| 600 | 883 | 150 | 2 | 10 | 18.1 |
| 650 | 933 | 200 | 2 | 10 | 18.9 |
| 700 | 983 | 50 | 3 | 12 | 19.7 |
| 750 | 1033 | 100 | 3 | 12 | 20.5 |
| 800 | 1083 | 150 | 3 | 12 | 21.3 |
| 850 | 1133 | 200 | 3 | 12 | 22.1 |
| 900 | 1183 | 50 | 4 | 14 | 22.9 |
| 950 | 1233 | 100 | 4 | 14 | 23.7 |
| 1000 | 1283 | 150 | 4 | 14 | 24.5 |
| 1050 | 1333 | 200 | 4 | 14 | 25.3 |
| 1100 | 1383 | 50 | 5 | 16 | 26.1 |
| 1150 | 1433 | 100 | 5 | 16 | 26.9 |
| 1200 | 1483 | 150 | 5 | 16 | 27.7 |
| 1250 | 1533 | 200 | 5 | 16 | 28.5 |
| 1300 | 1583 | 50 | 6 | 18 | 29.3 |
| 1350 | 1633 | 100 | 6 | 18 | 30.1 |
| 1400 | 1683 | 150 | 6 | 18 | 30.9 |
| 1450 | 1733 | 200 | 6 | 18 | 31.7 |
| 1500 | 1783 | 50 | 7 | 20 | 32.5 |

## BD 马达下折 Motor Bottom Side

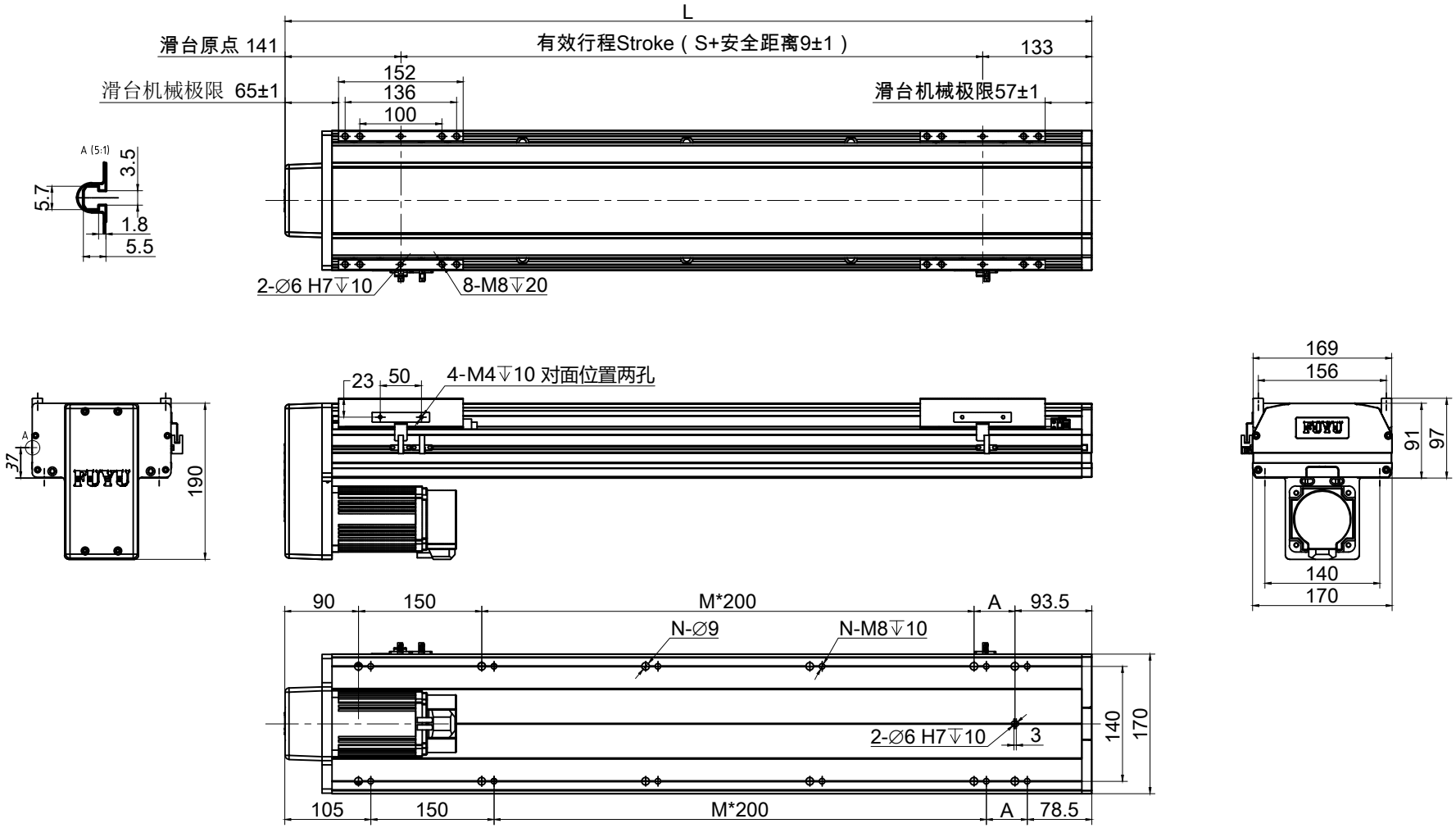

| S | 50 | 100 | 150 | 200 | 250 | 300 | 350 | 400 | 450 | 500 | 550 | 600 | 650 | 700 | 750 | 800 | 850 | 900 | 950 | 1000 | 1050 | 1100 | 1150 | 1200 | 1250 | 1300 | 1350 | 1400 | 1450 | 1500 |
|---|---|---|---|---|---|---|---|---|---|---|---|---|---|---|---|---|---|---|---|---|---|---|---|---|---|---|---|---|---|---|
| L | 461 | 511 | 561 | 611 | 661 | 711 | 761 | 811 | 861 | 911 | 961 | 1011 | 1061 | 1111 | 1161 | 1211 | 1261 | 1311 | 1361 | 1411 | 1461 | 1511 | 1561 | 1611 | 1661 | 1711 | 1761 | 1811 | 1861 | 1911 |
| A | 200 | 50 | 100 | 150 | 200 | 50 | 100 | 150 | 200 | 50 | 100 | 150 | 200 | 50 | 100 | 150 | 200 | 50 | 100 | 150 | 200 | 50 | 100 | 150 | 200 | 50 | 100 | 150 | 200 | 50 |
| M | 0 | 1 | 1 | 1 | 1 | 2 | 2 | 2 | 2 | 3 | 3 | 3 | 3 | 4 | 4 | 4 | 4 | 5 | 5 | 5 | 5 | 6 | 6 | 6 | 6 | 7 | 7 | 7 | 7 | 8 |
| N | 4 | 6 | 6 | 6 | 6 | 8 | 8 | 8 | 8 | 10 | 10 | 10 | 10 | 12 | 12 | 12 | 12 | 14 | 14 | 14 | 14 | 16 | 16 | 16 | 16 | 18 | 18 | 18 | 18 | 20 |
| 不含电机重量 (KG) | 9.7 | 10.5 | 11.3 | 12.1 | 12.9 | 13.7 | 14.5 | 15.3 | 16.1 | 16.9 | 17.7 | 18.5 | 19.3 | 20.1 | 20.9 | 21.7 | 22.5 | 23.3 | 24.1 | 24.9 | 25.7 | 26.5 | 27.3 | 28.1 | 28.9 | 29.7 | 30.5 | 31.3 | 32.1 | 32.9 |

**M** 马达内置 Motor Hidden In

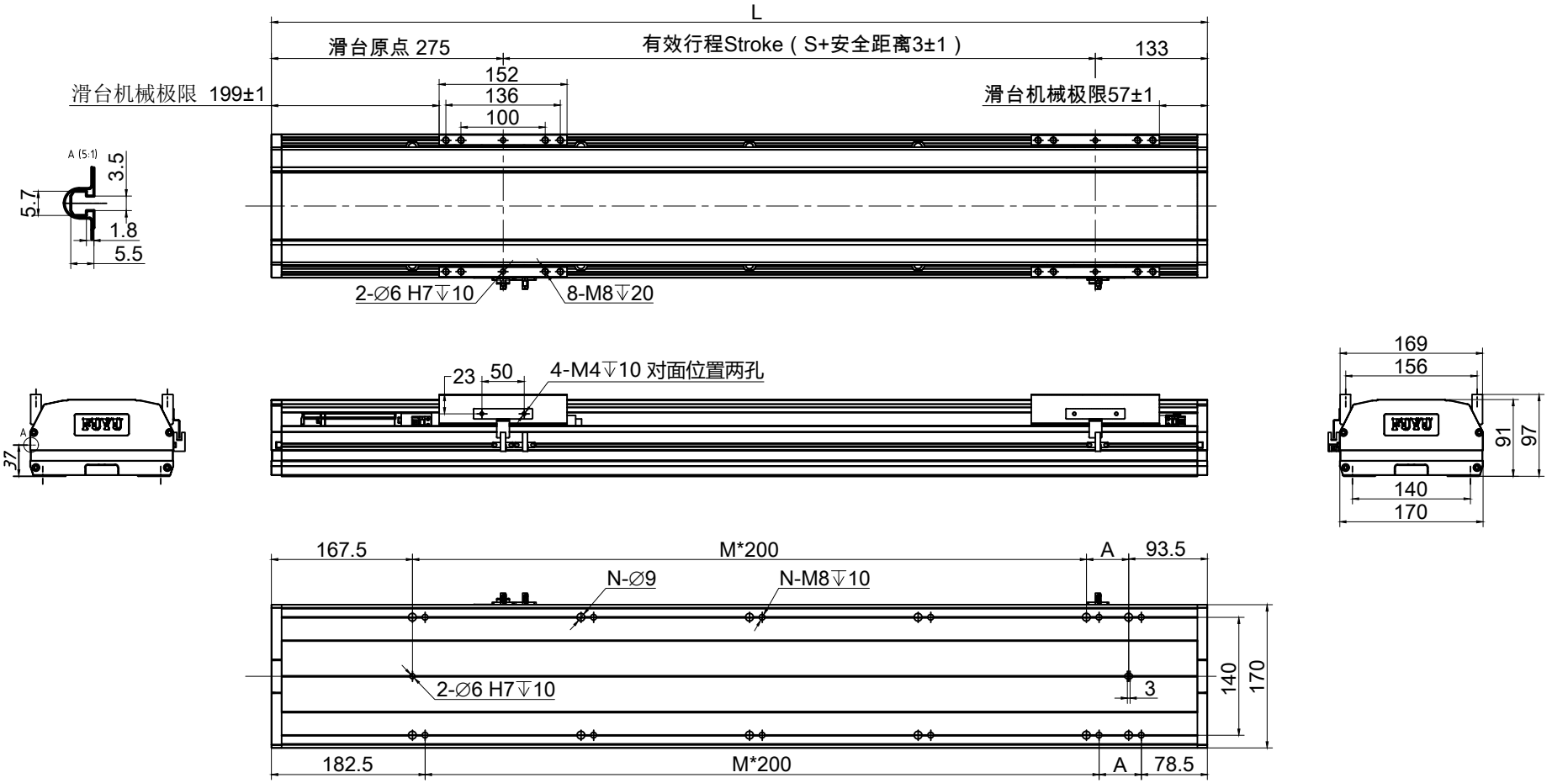


注:图中参考电机为台达400W,仅供参考，按实际尺寸为准